Profec Kogelkraan PVC-U 50 mm lijmmof 16bar DN40 grijs type 2000 (0111380)



PROFEC

bosta
bringing water to life

TECHNISCHE SPECIFICATIES

Kleur	grijs
Type	2000
Materiaal	PVC-U
Bediening	hendel
Kleur hendel	rood
Materiaal hendel	PVC-U
Constructie huis	3-delig
Materiaal huis	PVC-U
Materiaal afdichting	PE/EPDM
Verbinding	lijmmof
Temperatuurbereik	10°C - 60°C
Maat	50 mm
WebshopURL	https://www.bosta.com/nl-nl/profec-kogelkraan-pvc-u-50-mm-lijmmof-16bar-dn40-grijs-type-2000-0111380
DN	40
Werkdruk	16 bar

AFMETINGEN

Ct-1	96.5 mm
Lb	167 mm
R	134 mm
ØDf	40 mm
ØDi-1	50 mm
ØDi-2	50 mm

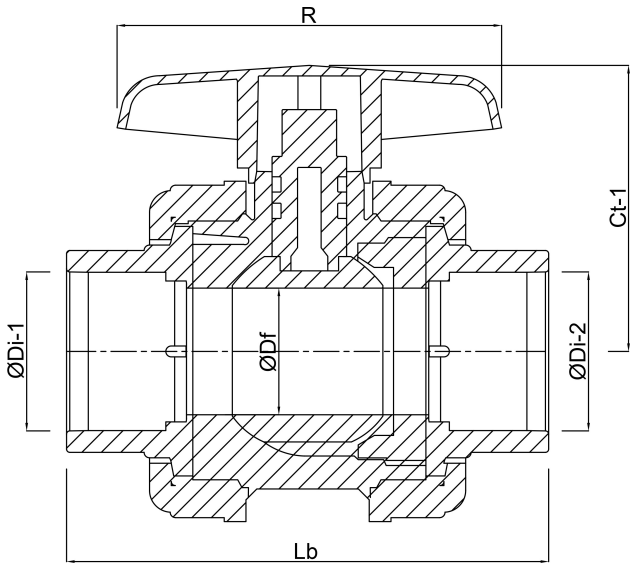

Gegenereerd op datum: 30-10-2026

http://www.bosta.com