VDL Kogelkraan PVC-U 25 mm lijmmof 16bar DN20 grijs type EIL viton (7018368)



Van de Lande

bosta
bringing water to life

TECHNISCHE SPECIFICATIES

Kleur	grijs
Type	EIL viton
Materiaal	PVC-U
Bediening	hendel
Kleur hendel	groen
Materiaal hendel	PVC-U
Constructie huis	2-delig
Materiaal huis	PVC-U
Materiaal afdichting	viton
Verbinding	lijmmof
Temperatuurbereik	0°C - 60°C
Werkdruk	16 bar
Maat	25 mm
WebshopURL	https://www.bosta.com/nl-nl/vdl-kogelkraan-pvc-u-25-mm-lijmmof-16bar-dn20-grijs-type-eil-viton-7018368
DN	20

AFMETINGEN

Ct-1	55 mm
Lb	87 mm
R	88 mm
ØDf	20 mm
ØDi-1	25 mm
ØDi-2	25 mm

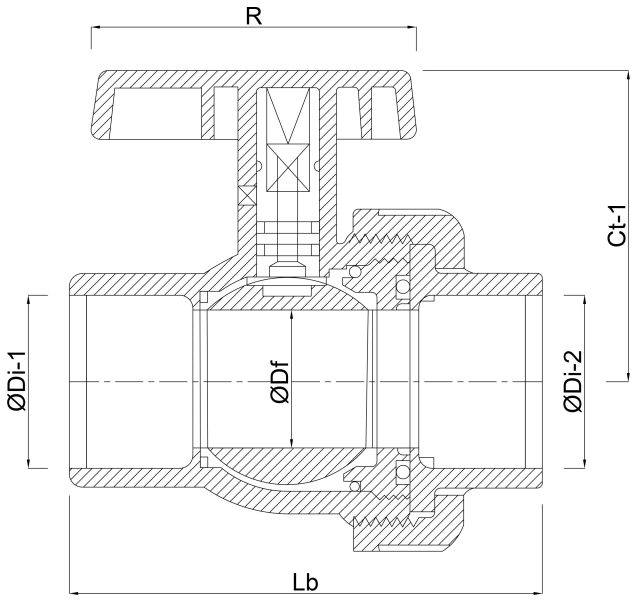

Gegenereerd op datum: 01-11-2026

http://www.bosta.com