Profec Nr. 23B Lasnippel RVS 316 1" buitendraad x stomplas 8bar 40 mm (0080747)



PROFEC

bosta
bringing water to life

TECHNISCHE SPECIFICATIES

Materiaal	RVS 316
Verbinding	buitendraad x stomplas
Fitting nr.	Nr. 23B
Werkdruk	8 bar
Maat	1"
WebshopURL	https://www.bosta.com/nl-nl/profec-nr.-23b-lasnippel-rvs-316-1-buitendraad-x-stomplas-8bar-40-mm-0080747
Lengte	40 mm

AFMETINGEN

L	40 mm
ØDo-1	33.4 mm
ØDo-2	1 "

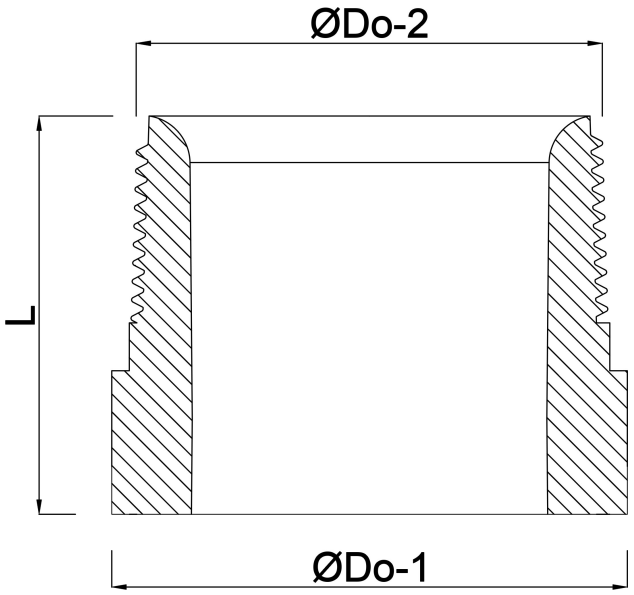

Gegenereerd op datum: 30-10-2026

http://www.bosta.com