Profec Blindflens PVC-U DN100 x 110 mm DIN flens 16bar DN100 grijs PN10/16 (0111027)



PROFEC

bosta
bringing water to life

TECHNISCHE SPECIFICATIES

Kleur	grijs
Materiaal	PVC-U
Verbinding	DIN flens
Maat	DN100 x 110 mm
Bout	
Verpakking	18 st.
WebshopURL	https://www.bosta.com/nl-nl/profec-blindflens-pvc-u-dn100-x-110-mm-din-flens-16bar-dn100-grijs-pn10-16-0111027
DN	100
Flens	PN10/16
Buiten ø	220 mm
Gewicht	0.766 kg
Lengte bout	100 mm
Dikte	22 mm
Werkdruk	16 bar
Boorgat	18 mm
Gaten	8

AFMETINGEN

O	18 mm
PCD	180 mm

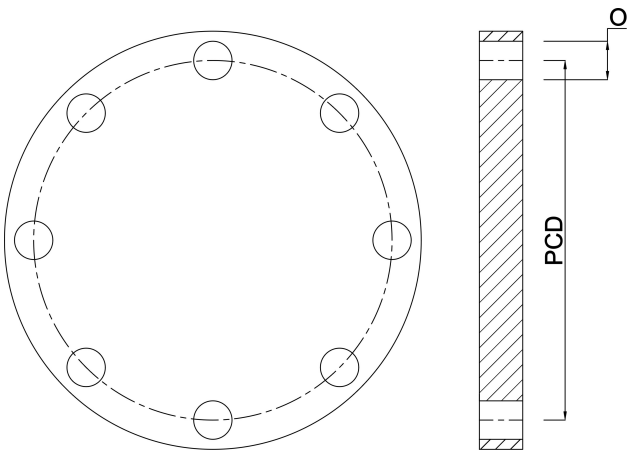

PRODUCTINFORMATIE

Voor steekmaat, boutgatgrootte en hoeveelheid, zie Technische Specificaties Hoe een flens te identificeren aan de achterkant van de catalogus (PCD is gelijk aan K).

Gegenereerd op datum: 30-10-2026

http://www.bosta.com