Pentair Zwembadpomp 2" binnendraad 230VAC zwart type WhisperFlo VS2m 1,5pk (7036454)



PENTAIR

bosta
bringing water to life

TECHNISCHE SPECIFICATIES

Kleur	zwart
Type	WhisperFlo VS2m
Verbinding	binnendraad
Spanning	230VAC
Max. temperatuur	50 °C
Gewicht	24.5 kg
Herz	50 Hz
IP waarde	IPX6
Motor RPM	300-3450
Vermogen	1,5 PK
Maat	2"
WebshopURL	https://www.bosta.com/nl-nl/pentair-zwembadpomp-2-binnendraad-230vac-zwart-type-whisperflo-vs2m-1-5pk-7036454
Lengte	580 mm
Breedte	275 mm
Vermogen	1.1 kW
Max capaciteit	27 m^3/h

Max. vol. zwembad	120 m^3
Afmeting verpakking L/B/H	790 x 370 x 430 mm

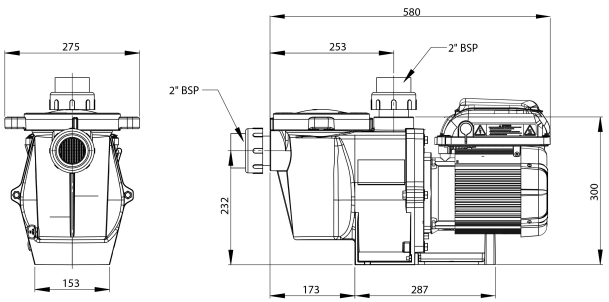

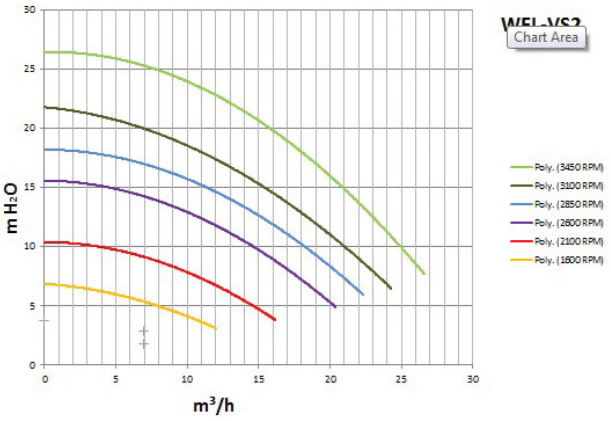

PRODUCTINFORMATIE

De WhisperFlo VS2m is de perfecte pomp voor zwembaden die een vermogen vereisen tot 1.5PK. Bespaart tot 80% aan elektriciteit. Deze pomp is eenvoudig te programmeren en bedienen dankzij de intuïtieve interface.

Eigenschappen:

- Transparant deksel
- 24 uur real-time klok
- Toetsenbord blokkering
- Permanente magneet motor

Gegenereerd op datum: 02-11-2026

http://www.bosta.com