Profec Nr. 300 Dop RVS 316 3/4" binnendraad 16bar type zeshoek (0080704)



PROFEC

bosta
bringing water to life

TECHNISCHE SPECIFICATIES

Materiaal	RVS 316
Verbinding	binnendraad
Fitting nr.	Nr. 300
Werkdruk	16 bar
Max. temp.	100 °C
Type	zeshoek
Maat	3/4"
WebshopURL	https://www.bosta.com/nl-nl/profec-nr.-300-dop-rvs-316-3-4-binnendraad-16bar-type-zeshoek-0080704

AFMETINGEN

H	20 mm
K-1	30.7 mm
ØDi-1	3/4 "

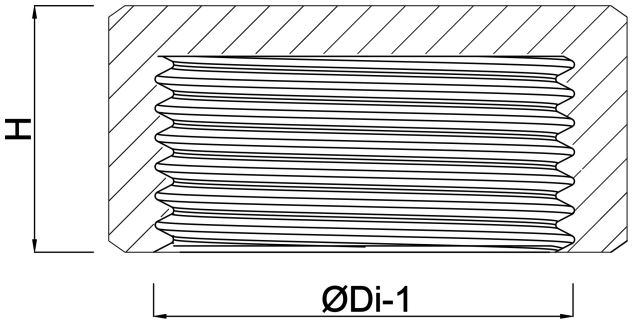

Gegenereerd op datum: 30-10-2026

http://www.bosta.com