DAB Hydrofoorset technopolymer 1 1/4" binnendraad 12bar 4,4A 400VAC zwart/groen type ESYBOX MAX 60/120T 380-480 (7038003)



DAB
MAKING WATER EASY

bosta
bringing water to life

TECHNISCHE SPECIFICATIES

Kleur	zwart/groen
Materiaal	technopolymer
Pomphuis	technopolymer
Materiaal waaier 1	technopolymer
MWK	80 m
Verbinding	binnendraad
Max. temperatuur	50 °C
Min. mediumtemperatuur (continu)	0 °C
Hoogte	613 mm
Max capaciteit	17.4 m^3/h
Max. omgevingstemperatuur	55 °C
Werkdruk	12 bar
Afmeting verpakking L/B/H	400 x 380 x 800 mm
Type	ESYBOX MAX 60/120T 380-480
Maat	1 1/4"
WebshopURL	https://www.bosta.com/nl-nl/dab-hydrofoorset-technopolymer-1-1-4-binnendraad-12bar-4-4a-400vac-

zwart-groen-type-esybox-max-60-120t-380-480-7038003

Spanning	400VAC
Gewicht	29 kg
Vermogen	2.65 kW
Waaiers	3
Ampère	4,4 A

AFMETINGEN

Breedte	375 mm
Cb-1	87 mm
Cc-1	124.5 mm
Cl-1	131.8 mm
Cr-1	127.7 mm
H	384 mm
H-1	384 mm
L	766 mm
Lb	228 mm
Lb-2	613 mm
Lengte	384 mm

W-1	375 mm
ØDi-1	1 1/4 - 2 "
ØDi-2	1 1/4 - 2 "

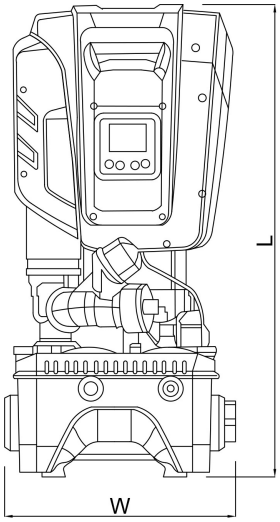

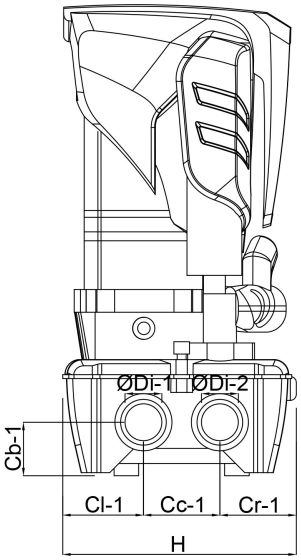

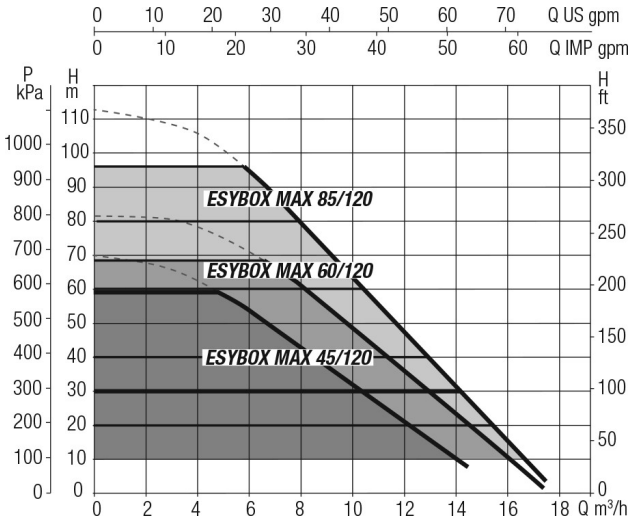

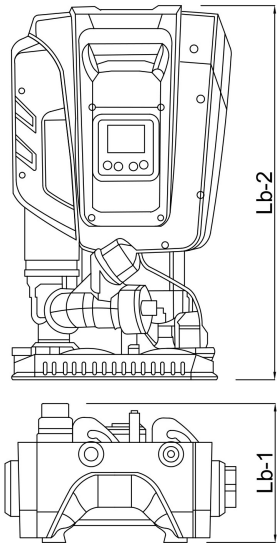

PRODUCTINFORMATIE

Inclusief zelfaanzuigende meertraps pomp, elektronisch omvormerbeheer, druk- en stroomsensoren, instelbaar hoge resolutie LCD-scherm met 2 liter expansievat ingebouwd en patroon controleklep.

- Instelbaar drukpunt van 1 tot 12 bar
- Max. invoer: 5 bar
- Installatie: vaste verticale positie, een 4-pompen modulair systeem is beschikbaar met de extra kit om de Esydocks te verbinden.
- Dockingstation niet inbegrepen en vereist voor gebruik.

Gegenereerd op datum: 02-11-2026

http://www.bosta.com