Overschuifflens PVC-U 200 mm x 7" 16bar DN175 grijs PN10/16 (0160933)



bosta
bringing water to life

TECHNISCHE SPECIFICATIES

Kleur	grijs
Materiaal	PVC-U
Werkdruk	16 bar
Gaten	8
Geschikt voor	0160910
Maat	200 mm x 7"
Verpakking	8 st.
WebshopURL	https://www.bosta.com/nl-nl/overschuifflens-pvc-u-200-mm-x-7-16bar-dn175-grijs-pn10-16-0160933
DN	175
Binnen ø	227 mm
Flens	PN10/16
Buiten ø	343 mm
Dikte	32 mm
Boorgat	22 mm

AFMETINGEN

O	22 mm
PCD	295 mm
ØDi-1	227 mm

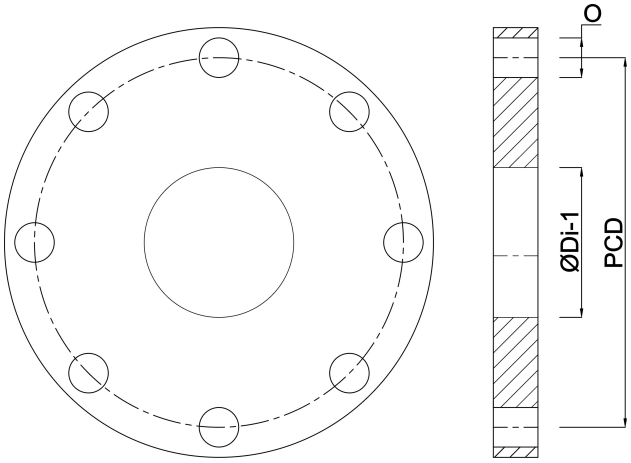

Gegenereerd op datum: 31-10-2026

http://www.bosta.com