Profec Overschuifflens PVC-U 90 mm 16bar DN80 grijs PN10/16 (0110925)



PROFEC

bosta
bringing water to life

TECHNISCHE SPECIFICATIES

Kleur	grijs
Materiaal	PVC-U
Geschikt voor	0110905
Geschikt voor	0169842
Maat	90 mm
Bout	
Verpakking	34 st.
WebshopURL	https://www.bosta.com/nl-nl/profec-overschuifflens-pvc-u-90-mm-16bar-dn80-grijs-pn10-16-0110925
DN	80
Binnen ø	110 mm
Flens	PN10/16
Buiten ø	200 mm
Gewicht	0.386 kg
Dikte	20 mm
Werkdruk	16 bar
Boorgat	18 mm

Gaten	8

AFMETINGEN

Db	200 mm
O	18 mm
PCD	160 mm
ØDi-1	110 mm

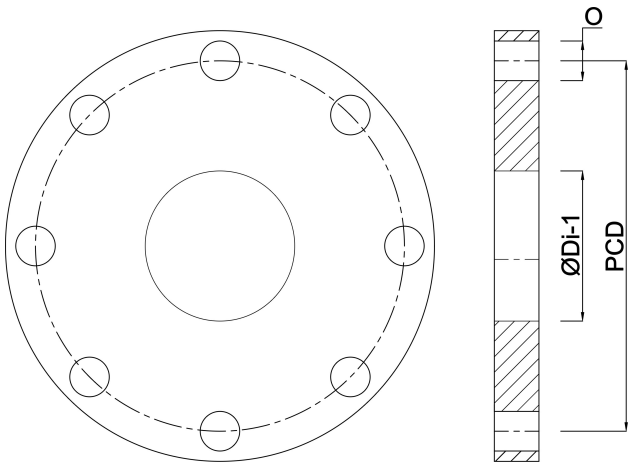

Gegenereerd op datum: 30-10-2026

http://www.bosta.com