Flens staal 8" x 200 mm vierkantflens x stomplas zwart (0200593)



bosta
bringing water to life

TECHNISCHE SPECIFICATIES

Kleur	zwart
Materiaal	staal
Verbinding	vierkantflens x stomplas
Dikte	8 mm
Gaten	4
Maat	8" x 200 mm
WebshopURL	https://www.bosta.com/nl-nl/flens-staal-8-x-200-mm-vierkantflens-x-stomplas-zwart-0200593
Buitenmaat flens	228x228

AFMETINGEN

Boutafstand	180 x 180 mm
G-1	180 mm
G-2	180
Lb	228 mm
Lb-2	180 mm
O	13 mm

T	8 mm
ØDi-1	200 mm

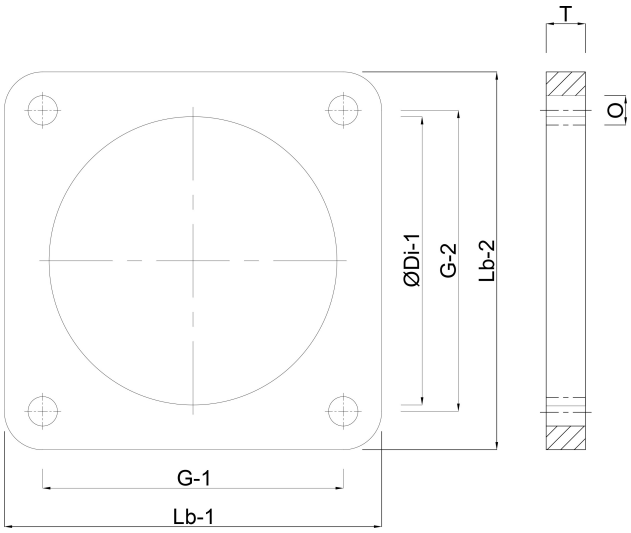

Gegenereerd op datum: 31-10-2026

http://www.bosta.com