Profec Sok PVC-U 90 mm lijmmof 16bar grijs (0110653)

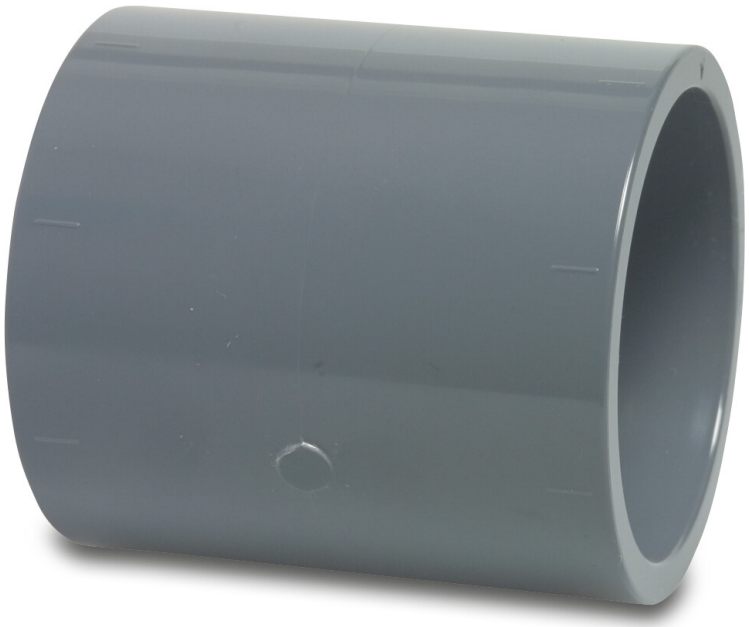

PROFEC

bosta
bringing water to life

TECHNISCHE SPECIFICATIES

Kleur	grijs
Materiaal	PVC-U
Verbinding	lijmmof
Maat	90 mm
WebshopURL	https://www.bosta.com/nl-nl/profec-sok-pvc-u-90-mm-lijmmof-16bar-grijs-0110653
Werkdruk	16 bar

AFMETINGEN

Gietvorm	spuitgegoten
L	107 mm
P-1	51.5 mm
P-2	51.5 mm
T	8 mm
ØDi-1	90 mm
ØDi-2	90 mm

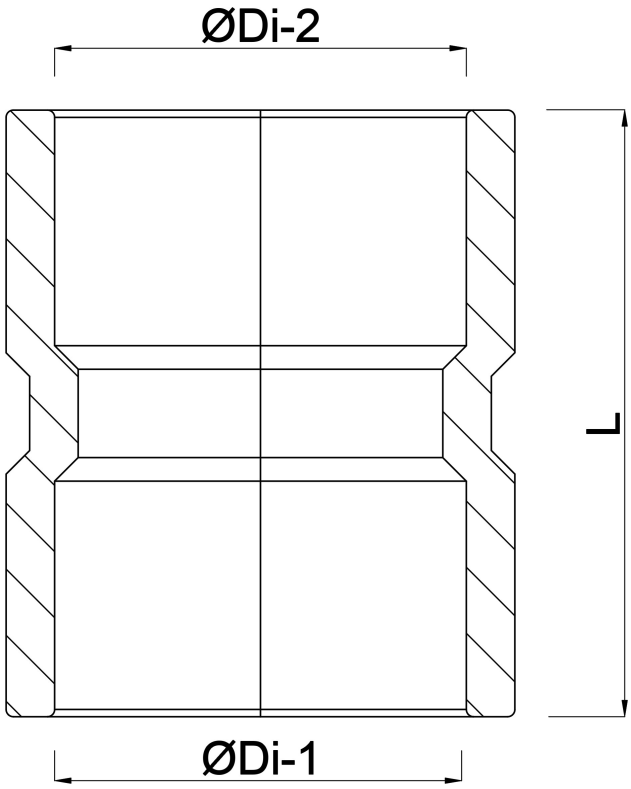

Gegenereerd op datum: 30-10-2026

http://www.bosta.com