Profec Overgangssok PVC-U 50 mm x 1 1/2" lijmmof x imperial lijmmof 16bar grijs (0169905)

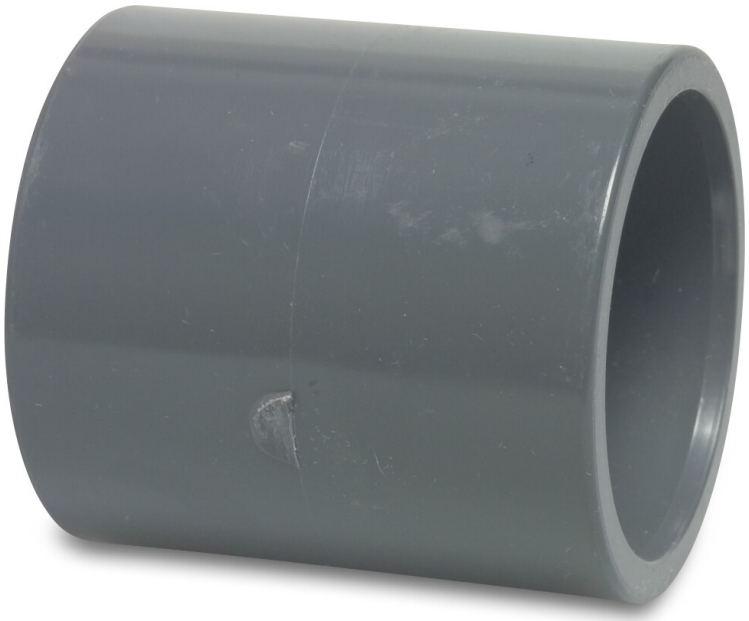

PROFEC

bosta
bringing water to life

TECHNISCHE SPECIFICATIES

Kleur	grijs
Materiaal	PVC-U
Verbinding	lijmmof x imperial lijmmof
Werkdruk	16 bar
Maat	50 mm x 1 1/2"
WebshopURL	https://www.bosta.com/nl-nl/profec-overgangssok-pvc-u-50-mm-x-1-1-2-lijmmof-x-imperial-lijmmof-16bar-grijs-0169905

AFMETINGEN

L	65 mm
P-1	31.5 mm
P-2	31.5 mm
ØDi-1	50 mm
ØDi-2	1 1/2 "

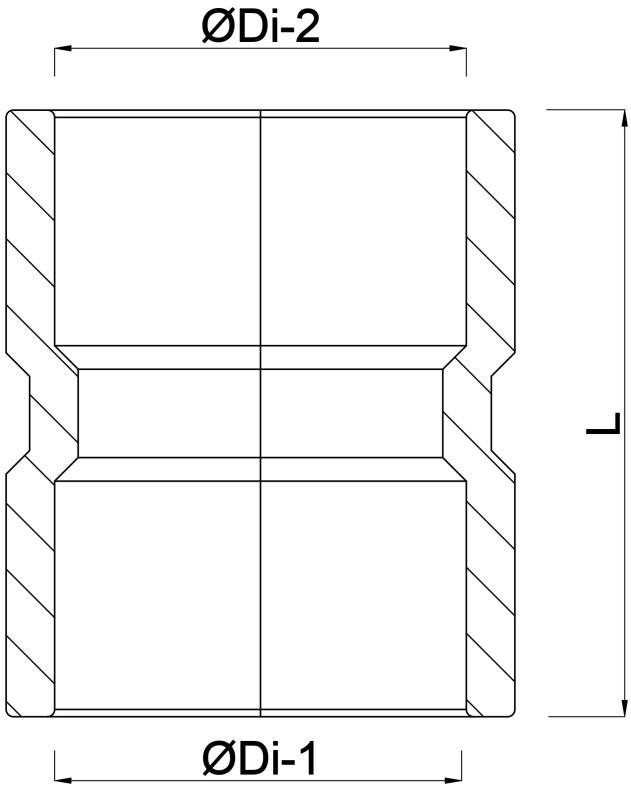

Gegenereerd op datum: 31-10-2026

http://www.bosta.com