Profec Kogelkraan enkele wartel PVC-U 1/2" binnendraad 10bar DN15 grijs type Safe 550 (0112150)



PROFEC

bosta
bringing water to life

TECHNISCHE SPECIFICATIES

Kleur	grijs
Type	Safe 550
Materiaal	PVC-U
Bediening	hendel
Kleur hendel	rood
Materiaal hendel	PVC-U
Constructie huis	2-delig
Materiaal huis	PVC-U
Materiaal afdichting	hytrel/EPDM
Verbinding	binnendraad
Max. temperatuur	60 °C
Min. mediumtemperatuur (continu)	0 °C
Werkdruk	10 bar
Maat	1/2"
WebshopURL	https://www.bosta.com/nl-nl/profec-kogelkraan-enkele-wartel-pvc-u-1-2-binnendraad-10bar-dn15-grijs-type-safe-550-0112150

DN	15

AFMETINGEN

Ct-1	46 mm
Lb	64 mm
R	35 mm
ØDf	15 mm
ØDi-1	1/2 "
ØDi-2	1/2 "

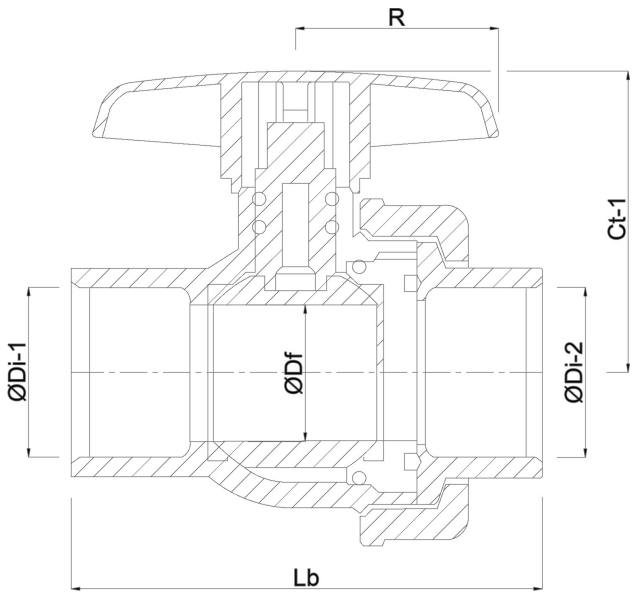

PRODUCTINFORMATIE

Met gezekerde kogel.

Gegenereerd op datum: 31-10-2026

http://www.bosta.com

bosta
bringing water to life