Profec Overschuifflens PVC-U 75 mm 16bar DN65 grijs PN10/16 (0110924)



PROFEC

bosta
bringing water to life

TECHNISCHE SPECIFICATIES

Kleur	grijs
Materiaal	PVC-U
Geschikt voor	0110904
Geschikt voor	
Maat	75 mm
Bout	
Verpakking	40 st.
WebshopURL	https://www.bosta.com/nl-nl/profec-overschuifflens-pvc-u-75-mm-16bar-dn65-grijs-pn10-16-0110924
DN	65
Binnen ø	92 mm
Flens	PN10/16
Buiten ø	185 mm
Gewicht	0.34 kg
Dikte	19 mm
Werkdruk	16 bar
Boorgat	18 mm

Gaten	4

AFMETINGEN

Db	185 mm
O	18 mm
PCD	145 mm
ØDi-1	91 mm

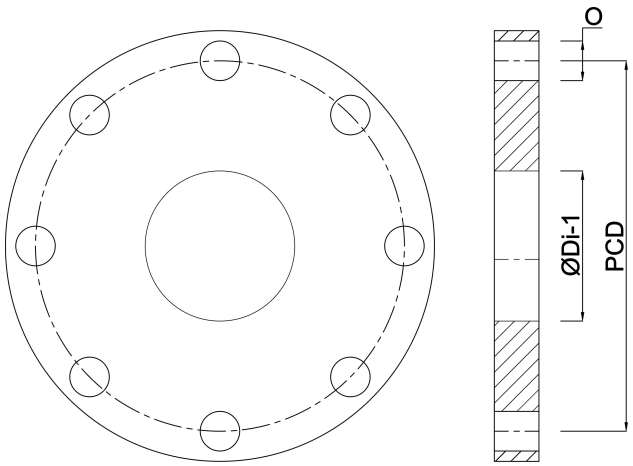

Gegenereerd op datum: 30-10-2026

http://www.bosta.com