Profec Koppeling PVC-U 2" binnendraad 10bar grijs (0100116)



PROFEC

bosta
bringing water to life

TECHNISCHE SPECIFICATIES

Kleur	grijs
Materiaal	PVC-U
Verbinding	binnendraad
Werkdruk	10 bar
Maat	2"
WebshopURL	https://www.bosta.com/nl-nl/profec-koppeling-pvc-u-2-binnendraad-10bar-grijs-0100116

AFMETINGEN

Do-n	93 mm
Hi-1	41 mm
L	93 mm
Lb	52 mm
ØDi-1	2 "
ØDi-2	2 "

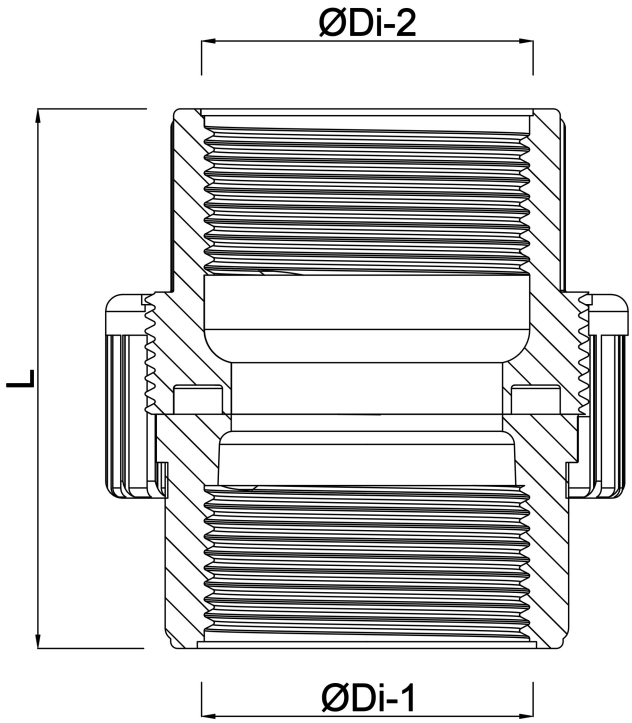

Gegenereerd op datum: 30-10-2026

http://www.bosta.com

bosta
bringing water to life