Profec Kogelkraan messing vernikkeld 3/8" binnendraad 25bar type 100 (0403001)



PROFEC

bosta
bringing water to life

TECHNISCHE SPECIFICATIES

Type	100
Materiaal	messing
Oppervlaktebehandeling	vernikkeld
Bediening	hendel
Kleur hendel	rood
Materiaal hendel	staal
Materiaal kogel	messing hard verchroomd
Materiaal huis	messing
Materiaal afdichting	PTFE
Verbinding	binnendraad
Temperatuurbereik	-20°C - 120°C
Werkdruk	25 bar
Maat	3/8"
WebshopURL	https://www.bosta.com/nl-nl/profec-kogelkraan-messing-vernikkeld-3-8-binnendraad-25bar-type-100-0403001

AFMETINGEN

Ct-1	42 mm
F-1	9.5 mm
F-2	9.5 mm
Lb	41.5 mm
R	89 mm
ØDf	10 mm
ØDi-1	3/8 "
ØDi-2	3/8 "

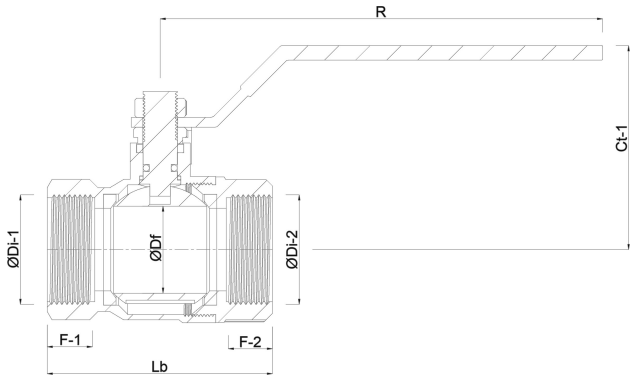

Gegenereerd op datum: 31-10-2026

http://www.bosta.com