Profec Kogelkraan enkele wartel PVC-U 1 1/4" binnendraad 10bar DN32 grijs type Safe 550 (0112153)



PROFEC

bosta
bringing water to life

TECHNISCHE SPECIFICATIES

Kleur	grijs
Type	Safe 550
Materiaal	PVC-U
Bediening	hendel
Kleur hendel	rood
Materiaal hendel	PVC-U
Constructie huis	2-delig
Materiaal huis	PVC-U
Materiaal afdichting	hytrel/EPDM
Verbinding	binnendraad
Max. temperatuur	60 °C
Min. mediumtemperatuur (continu)	0 °C
Werkdruk	10 bar
Maat	1 1/4"
WebshopURL	https://www.bosta.com/nl-nl/profec-kogelkraan-enkele-wartel-pvc-u-1-1-4-binnendraad-10bar-dn32-grijs-type-safe-550-0112153

DN	32

AFMETINGEN

Ct-1	93 mm
Lb	116 mm
R	65 mm
ØDf	32 mm
ØDi-1	1 1/4 "
ØDi-2	1 1/4 "

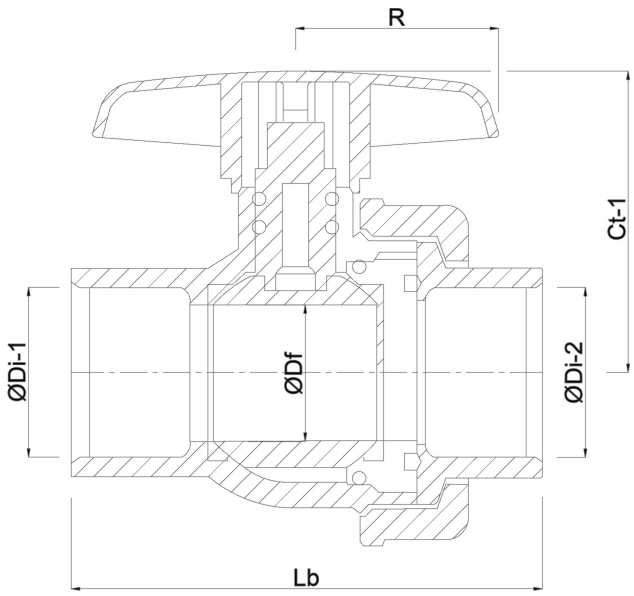

PRODUCTINFORMATIE

Met gezekerde kogel.

Gegenereerd op datum: 31-10-2026

http://www.bosta.com

bosta
bringing water to life