Profec Overgangssok PVC-U 110 mm x 4" lijmmof x imperial lijmmof 16bar grijs (0169908)

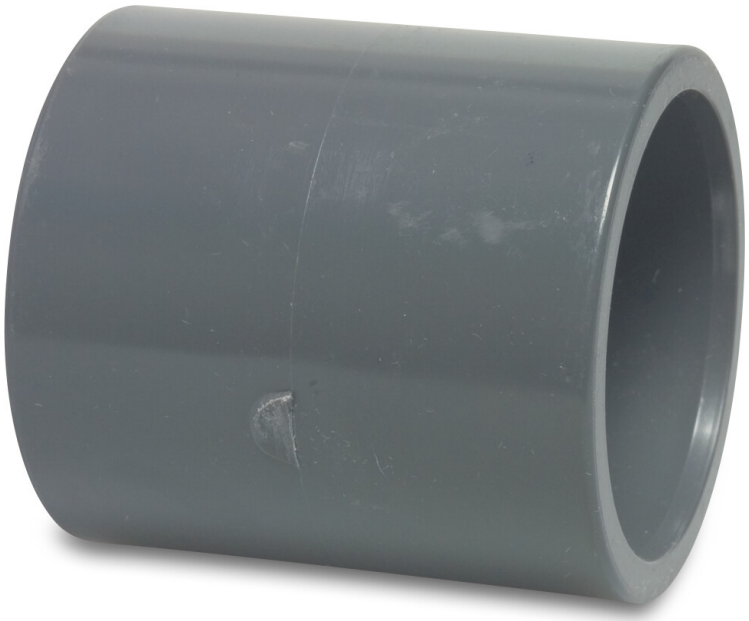

PROFEC

bosta
bringing water to life

TECHNISCHE SPECIFICATIES

Kleur	grijs
Materiaal	PVC-U
Verbinding	lijmmof x imperial lijmmof
Werkdruk	16 bar
Maat	110 mm x 4"
WebshopURL	https://www.bosta.com/nl-nl/profec-overgangssok-pvc-u-110-mm-x-4-lijmmof-x-imperial-lijmmof-16bar-grijs-0169908

AFMETINGEN

L	133 mm
P-1	57 mm
P-2	57 mm
ØDi-1	110 mm
ØDi-2	4 "

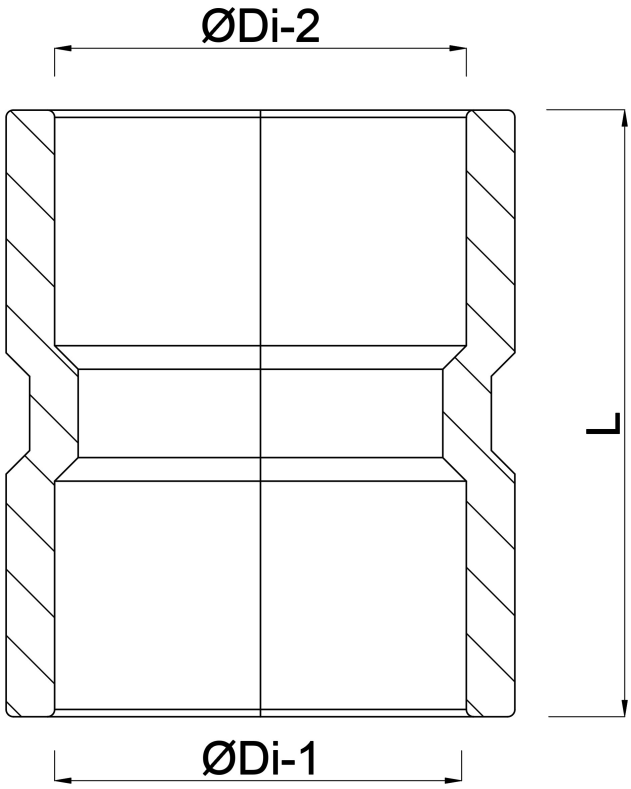

Gegenereerd op datum: 31-10-2026

http://www.bosta.com