Profec Inlijmring PVC-U 160 mm x 140 mm lijmspie x lijmmof 16bar grijs (0110772)

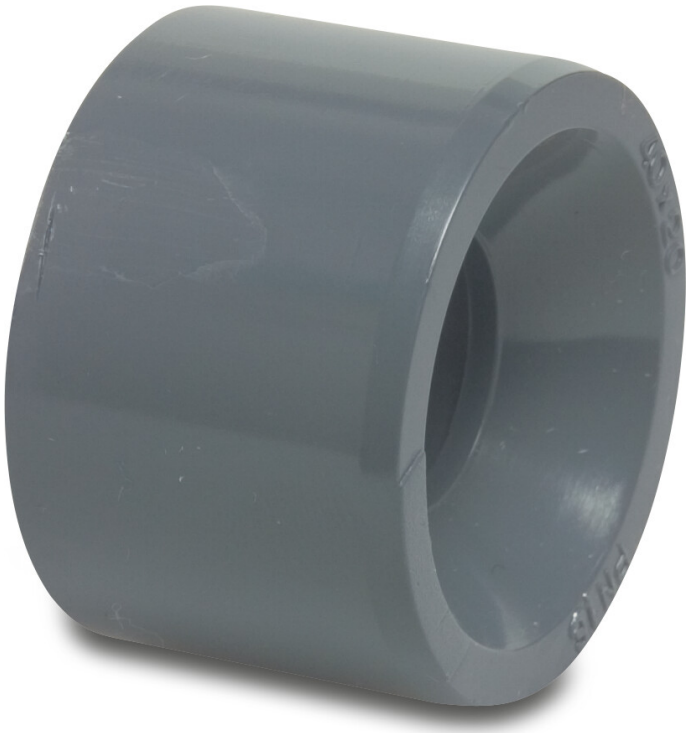

PROFEC

bosta
bringing water to life

TECHNISCHE SPECIFICATIES

Kleur	grijs
Materiaal	PVC-U
Verbinding	lijmspie x lijmmof
Maat	160 mm x 140 mm
WebshopURL	https://www.bosta.com/nl-nl/profec-inlijmring-pvc-u-160-mm-x-140-mm-lijmspie-x-lijmmof-16bar-grijs-0110772
Werkdruk	16 bar

AFMETINGEN

L	86 mm
Lb	163,5 mm
ØDi-2	140 mm
ØDo-1	160 mm

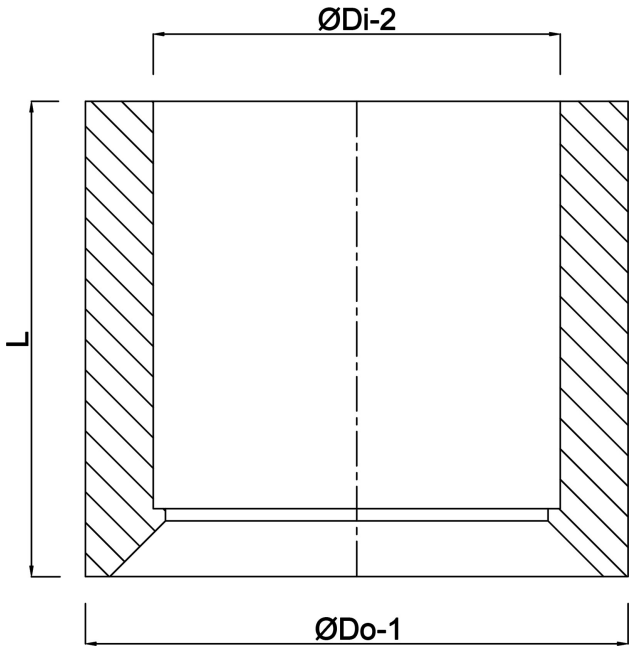

Gegenereerd op datum: 01-11-2026

http://www.bosta.com

bosta
bringing water to life