Rovatti Centrifugaalpomp gietijzer DN50 x DN95 DIN flens groen type T1-65A (7024355)

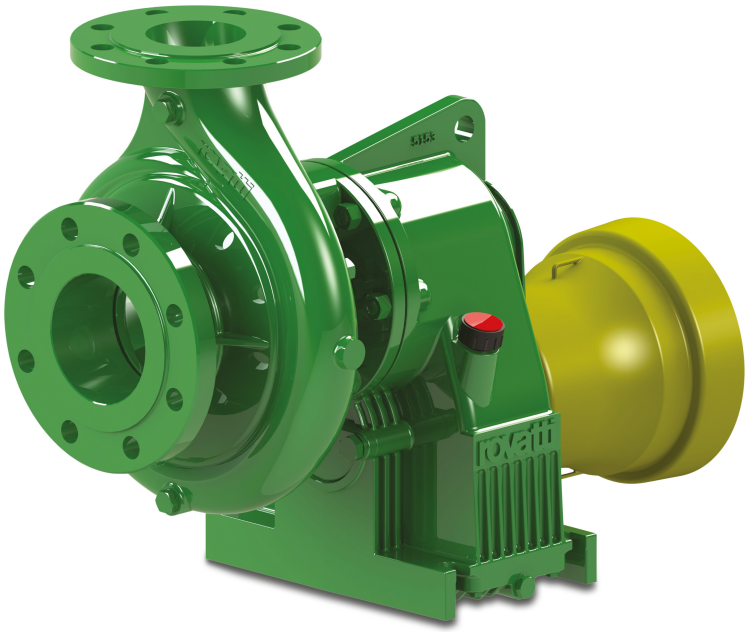

rovatti pompe

bosta
bringing water to life

TECHNISCHE SPECIFICATIES

Kleur	groen
Materiaal	gietijzer
Materiaal waaier 1	gietijzer
Verbinding	DIN flens
Max. temperatuur	60 °C
Type	T1-65A
Vermogen	25 PK
MWK	61 m
Maat	DN50 x DN95
WebshopURL	https://www.bosta.com/nl-nl/rovatti-centrifugaalpomp-gietijzer-dn50-x-dn95-din-flens-groen-type-t1-65a-7024355
Max capaciteit	67.2 m^3/h
Pers	50
Zuig	65

AFMETINGEN

Cb-1	199 mm

Cr-1	90 mm
G-1	185 mm
H	369 mm
H-1	369 mm
L	429 mm
Mc	110 mm
Mr	221 mm
O	12 mm
W-1	210 mm
ØDi-1	65 mm
ØDi-2	50 mm

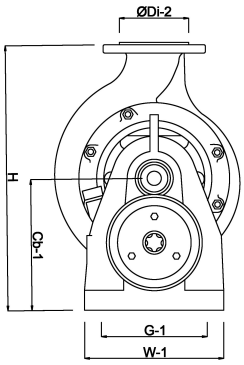

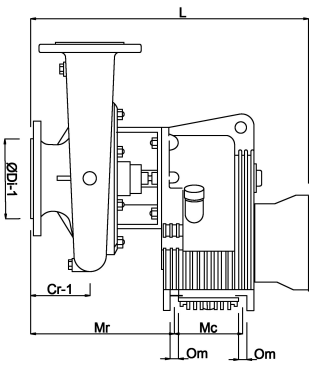

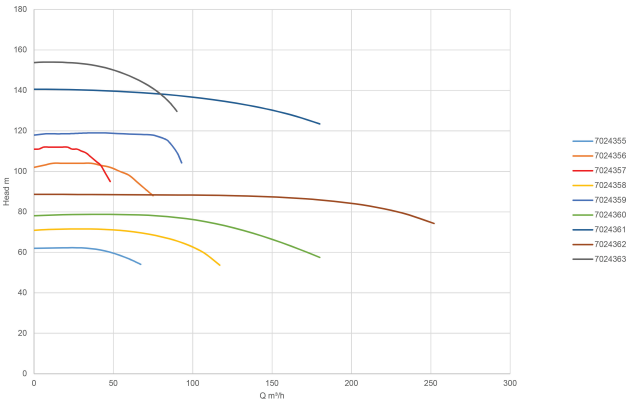

bosta
bringing water to life

PRODUCTINFORMATIE

De aftakas-aangedreven Rovatti pomp van het T type wordt standaard geleverd met de E waaier deze zorgt voor de hoogst mogelijke druk bij dit type pomp. Andere types waaier zijn mogelijk, hiervoor kunt u contact met ons opnemen.
Dit type is uitgevoerd met de standaard aftakas overbrenging van 540 toeren , indien u een andere overbrenging wenst kunt u contact met ons opnemen. Om de juiste overbrenging te kiezen raden we aan de technische details van de tractor op te vragen.
Alle T type pompen worden geleverd met een lattyflon stuffing-box afdichting, deze as-afdichting is perfect voor het verpompen van oppervlaktewater, Deze afdichting is gemakkelijk te vervangen doordat de pomp is uitgevoerd met het Twinner Systeem
Er worden geen contraflenzen mee geleverd, neem hiervoor contact met ons op.
Deze pomp kan ook compleet geassembleerd geleverd worden: met 3-punts frame (leverbaar in 2 maten), zuig en pers aansluitng, manometer, afsluiter en handpomp. Neem voor meer informatie contact met ons op.
Toepassingen
Voor middeldruk beregeningssystemen: types T1-65A en T2-80.
Voor middeldruk druk nachtvorstberegenigssystemen: type T3-100A en T4-125 (max. resp. 6 en 8 ha.)
Voor hogedruk haspelsystemen: type T2-50, T265, T3-80A, T3K80/2 en T4-110.

Gegenereerd op datum: 01-11-2026

http://www.bosta.com