Profec Overschuifflens PVC-U 32 mm 16bar DN25 grijs PN10/16 (0110920)



PROFEC

bosta
bringing water to life

TECHNISCHE SPECIFICATIES

Kleur	grijs
Materiaal	PVC-U
Geschikt voor	0110901
Geschikt voor	0169837
Maat	32 mm
Bout	
Verpakking	120 st.
WebshopURL	https://www.bosta.com/nl-nl/profec-overschuifflens-pvc-u-32-mm-16bar-dn25-grijs-pn10-16-0110920
DN	25
Binnen ø	42 mm
Flens	PN10/16
Buiten ø	117 mm
Gewicht	0.12 kg
Dikte	14 mm
Werkdruk	16 bar
Boorgat	14 mm

Gaten	4

AFMETINGEN

Db	117 mm
O	14 mm
PCD	85 mm
ØDi-1	42 mm

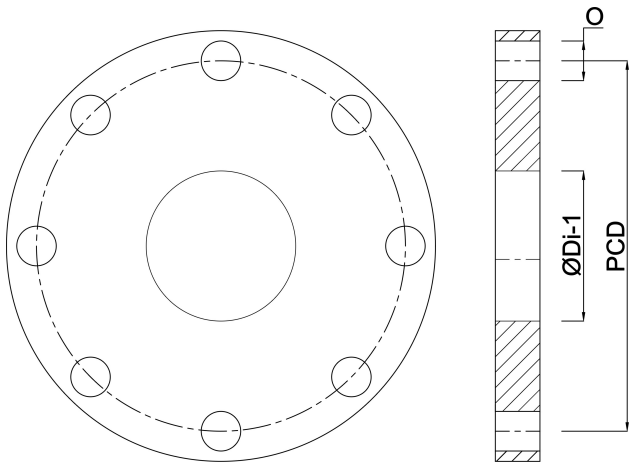

Gegenereerd op datum: 30-10-2026

http://www.bosta.com