Rovatti Centrifugaalpomp gietijzer DN65 x DN100 DIN flens groen type T2-80 (7024358)

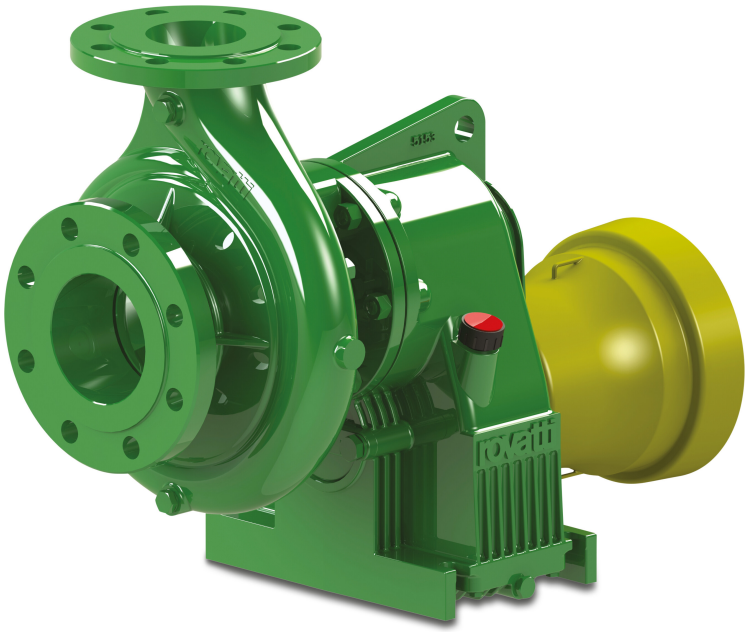

rovatti pompe

bosta
bringing water to life

TECHNISCHE SPECIFICATIES

Kleur	groen
Materiaal	gietijzer
Materiaal waaier 1	gietijzer
Verbinding	DIN flens
Max. temperatuur	60 °C
Type	T2-80
Vermogen	40 PK
MWK	70 m
Maat	DN65 x DN100
WebshopURL	https://www.bosta.com/nl-nl/rovatti-centrifugaalpomp-gietijzer-dn65-x-dn100-din-flens-groen-type-t2-80-7024358
Max capaciteit	117 m^3/h
Pers	65
Zuig	80

AFMETINGEN

Cb-1	222 mm

Cr-1	105 mm
G-1	210 mm
H	417 mm
H-1	417 mm
L	470 mm
Mc	120 mm
Mr	249 mm
O	14 mm
W-1	242 mm
ØDi-1	80 mm
ØDi-2	65 mm

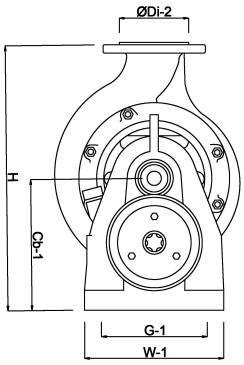

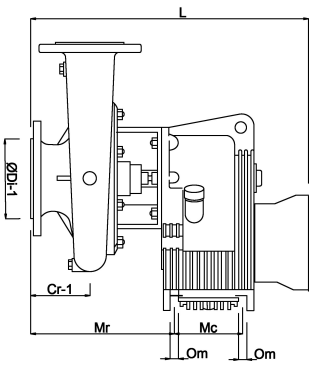

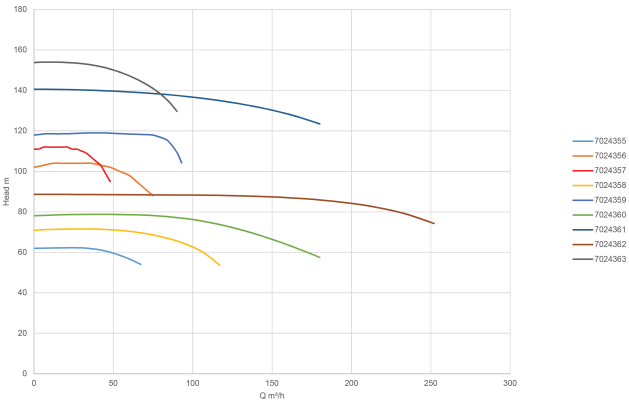

bosta
bringing water to life

PRODUCTINFORMATIE

De aftakas-aangedreven Rovatti pomp van het T type wordt standaard geleverd met de E waaier deze zorgt voor de hoogst mogelijke druk bij dit type pomp. Andere types waaier zijn mogelijk, hiervoor kunt u contact met ons opnemen.
Dit type is uitgevoerd met de standaard aftakas overbrenging van 540 toeren , indien u een andere overbrenging wenst kunt u contact met ons opnemen. Om de juiste overbrenging te kiezen raden we aan de technische details van de tractor op te vragen.
Alle T type pompen worden geleverd met een lattyflon stuffing-box afdichting, deze as-afdichting is perfect voor het verpompen van oppervlaktewater, Deze afdichting is gemakkelijk te vervangen doordat de pomp is uitgevoerd met het Twinner Systeem
Er worden geen contraflenzen mee geleverd, neem hiervoor contact met ons op.
Deze pomp kan ook compleet geassembleerd geleverd worden: met 3-punts frame (leverbaar in 2 maten), zuig en pers aansluitng, manometer, afsluiter en handpomp. Neem voor meer informatie contact met ons op.
Toepassingen
Voor middeldruk beregeningssystemen: types T1-65A en T2-80.
Voor middeldruk druk nachtvorstberegenigssystemen: type T3-100A en T4-125 (max. resp. 6 en 8 ha.)
Voor hogedruk haspelsystemen: type T2-50, T265, T3-80A, T3K80/2 en T4-110.

Gegenereerd op datum: 01-11-2026

http://www.bosta.com