Overschuifflens PP/staal PP 32 mm SDR11 16bar DN25 zwart PN10/16 (7031729)



bosta
bringing water to life

TECHNISCHE SPECIFICATIES

Kleur	zwart
Materiaal	PP/staal
Oppervlaktebehandeling	PP
Klasse	SDR11
Werkdruk	16 bar
Maat	32 mm
WebshopURL	https://www.bosta.com/nl-nl/overschuifflens-pp-staal-pp-32-mm-sdr11-16bar-dn25-zwart-pn10-16-7031729
DN	25
Flens	PN10/16
Buiten ø	115 mm
Gewicht	0.4 kg
Dikte	16 mm
Boorgat	14 mm
Gaten	4

AFMETINGEN

O	14 mm
PCD	85 mm
ØDi-1	42 mm

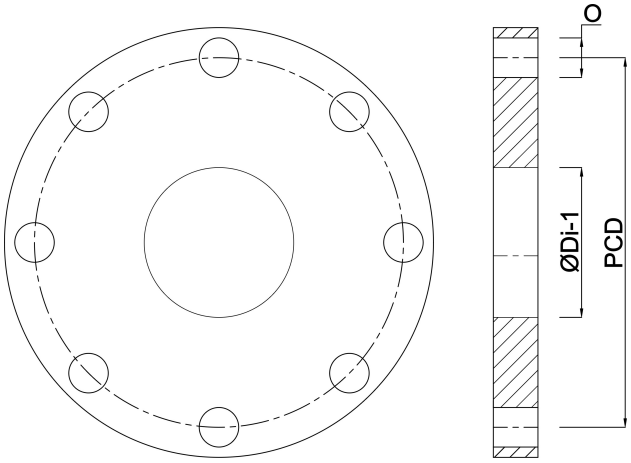

Gegenereerd op datum: 30-10-2026

http://www.bosta.com