Profec Nr. 130 T-stuk 90° gietijzer gegalvaniseerd 3" x 1 1/2" x 3" binnendraad 25bar DVGW (1013051)



PROFEC

bosta
bringing water to life

TECHNISCHE SPECIFICATIES

Materiaal	gietijzer
Oppervlaktebehandeling	gegalvaniseerd
Keurmerk	DVGW
Verbinding	binnendraad
Fitting nr.	Nr. 130
Werkdruk	25 bar
Maat	3" x 1 1/2" x 3"
WebshopURL	https://www.bosta.com/nl-nl/profec-nr.-130-t-stuk-90-gietijzer-gegalvaniseerd-3-x-1-1-2-x-3-binnendraad-25bar-dvgw-1013051

AFMETINGEN

Cr-1	71 mm
F-1	30 mm
F-2	20 mm
F-3	30 mm
L	114 mm

ØDi-1	3 "
ØDi-2	1 1/2 "
ØDi-3	3 "
ß	90 °

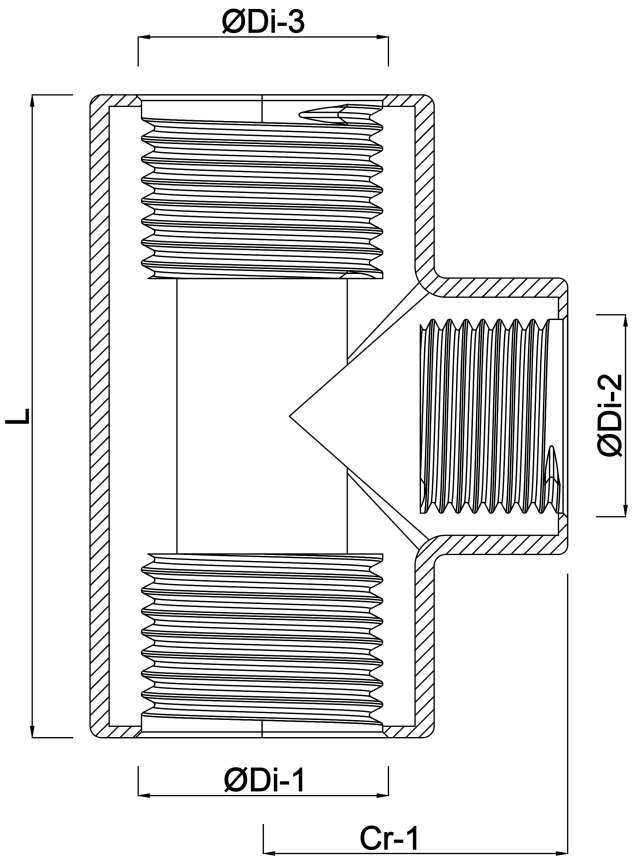

Gegenereerd op datum: 01-11-2026

http://www.bosta.com