Profec Overgangssok PVC-U 90 mm x 3" lijmmof x imperial lijmmof 16bar grijs (0169907)

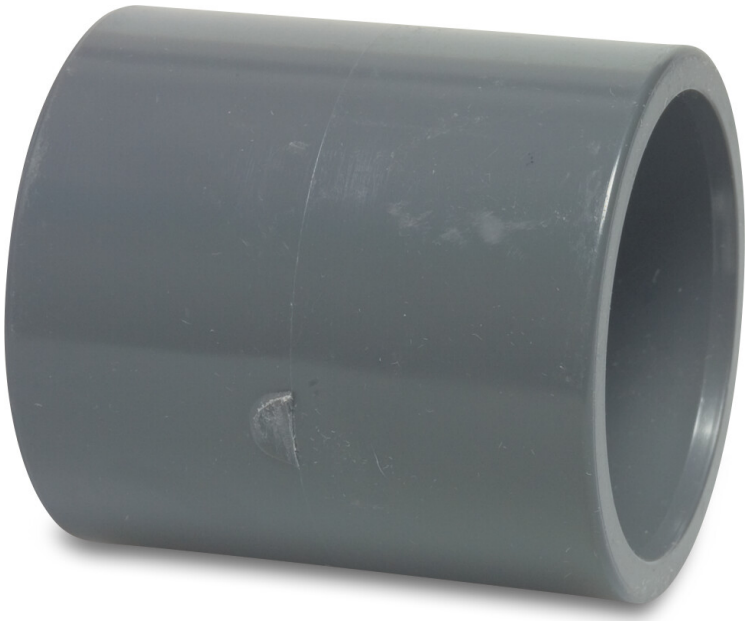

PROFEC

bosta
bringing water to life

TECHNISCHE SPECIFICATIES

Kleur	grijs
Materiaal	PVC-U
Verbinding	lijmmof x imperial lijmmof
Werkdruk	16 bar
Maat	90 mm x 3"
WebshopURL	https://www.bosta.com/nl-nl/profec-overgangssok-pvc-u-90-mm-x-3-lijmmof-x-imperial-lijmmof-16bar-grijs-0169907

AFMETINGEN

L	107 mm
P-1	51.5 mm
P-2	51.5 mm
ØDi-1	90 mm
ØDi-2	3 "

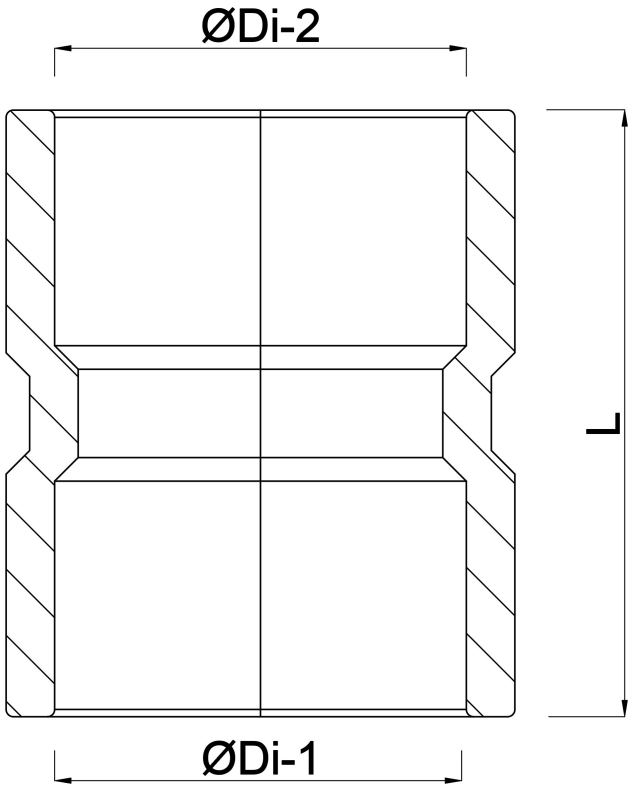

Gegenereerd op datum: 31-10-2026

http://www.bosta.com