Profec Kogelterugslagklep, met kogellichter nodulair gietijzer (GGG40) epoxy coating DN200 DIN flens 10bar DN200 blauw PN10 (0401935)



PROFEC

bosta
bringing water to life

TECHNISCHE SPECIFICATIES

Kleur	blauw
Materiaal	nodulair gietijzer (GGG40)
Oppervlaktebehandeling	epoxy coating
Materiaal (deksel)	gietijzer GG 40
Materiaal huis	nodulair gietijzer (GGG40)
Materiaal afdichting	NBR
Verbinding	DIN flens
Pakkingring	
DIN Norm	DIN 2501
Temperatuurbereik	-20°C - 100°C
RAL nummer	RAL5017
Openingsdruk	1 bar
Werkdruk	10 bar
Materiaal kogel	nodulair gietijzer/NBR
Maat	DN200
WebshopURL	https://www.bosta.com/nl-nl/profec-kogelterugslagklep-met-kogellichter-nodulair-gietijzer-ggg40-epoxy-coating-dn200-din-flens-10bar-dn200-blauw-pn10-0401935

Lengte	500 mm
DN	200
Flens	PN10
Buiten ø	340 mm
Gaten	8

AFMETINGEN

Bouwlengte	din 3202 f6
Ct-1	368 mm
Inbouwmaat	din 3202 f6
L	500 mm
PCD	295 mm

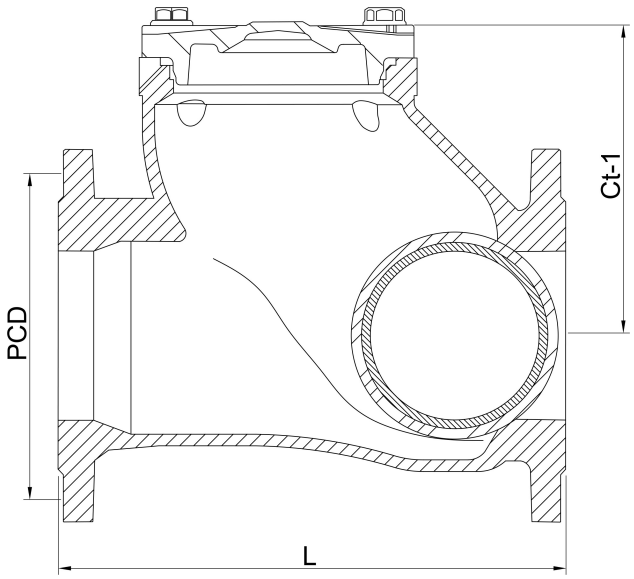

Gegenereerd op datum: 31-10-2026

http://www.bosta.com

bosta
bringing water to life