Profec Kogelterugslagklep, met kogellichter nodulair gietijzer (GGG40) epoxy coating DN250 DIN flens 10bar DN250 blauw PN10 (0401936)



PROFEC

bosta
bringing water to life

TECHNISCHE SPECIFICATIES

Kleur	blauw
Materiaal	nodulair gietijzer (GGG40)
Oppervlaktebehandeling	epoxy coating
Materiaal (deksel)	gietijzer GG 40
Materiaal huis	nodulair gietijzer (GGG40)
Materiaal afdichting	NBR
Verbinding	DIN flens
Pakkingring	
DIN Norm	DIN 2501
Temperatuurbereik	-20°C - 100°C
RAL nummer	RAL5017
Openingsdruk	1 bar
Werkdruk	10 bar
Materiaal kogel	nodulair gietijzer/NBR
Maat	DN250
WebshopURL	https://www.bosta.com/nl-nl/profec-kogelterugslagklep-met-kogellichter-nodulair-gietijzer-ggg40-epoxy-coating-dn250-din-flens-10bar-dn250-blauw-pn10-0401936

Lengte	600 mm
DN	250
Flens	PN10
Buiten ø	395 mm
Gaten	12

AFMETINGEN

Bouwlengte	din 3202 f6
Ct-1	471 mm
Inbouwmaat	din 3202 f6
L	600 mm
PCD	350/355 mm

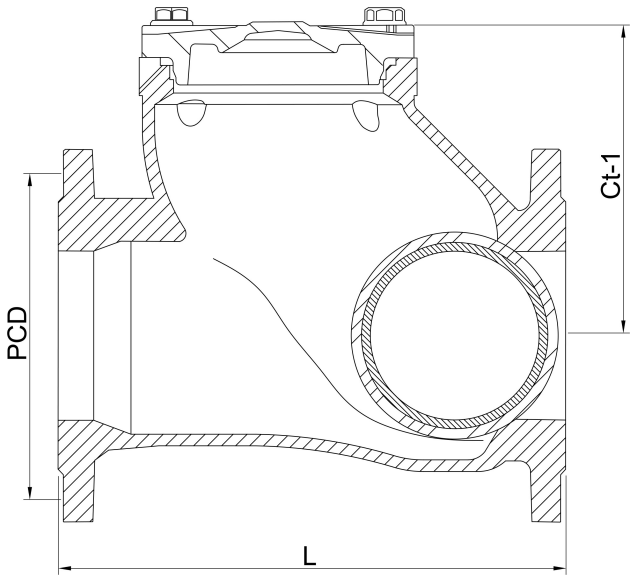

Gegenereerd op datum: 31-10-2026

http://www.bosta.com

bosta
bringing water to life