VDL Koppeling PVC-U 75 mm lijmmof 10bar grijs type A (7002850)



Van de Lande

bosta
bringing water to life

TECHNISCHE SPECIFICATIES

Kleur	grijs
Type	A
Materiaal	PVC-U
Materiaal afdichting	EPDM
Verbinding	lijmmof
Maat	75 mm
WebshopURL	https://www.bosta.com/nl-nl/vdl-koppeling-pvc-u-75-mm-lijmmof-10bar-grijs-type-a-7002850
Werkdruk	10 bar

AFMETINGEN

K-2	94 mm
L	116 mm
ØDi-1	75 mm
ØDi-2	75 mm

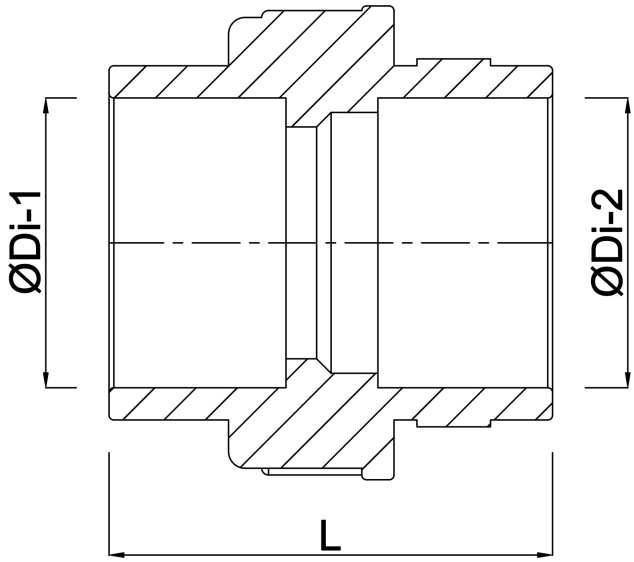

Gegenereerd op datum: 01-11-2026

http://www.bosta.com

bosta
bringing water to life