Profec Sok PVC-U 200 mm lijmmof 10bar grijs (0110658)

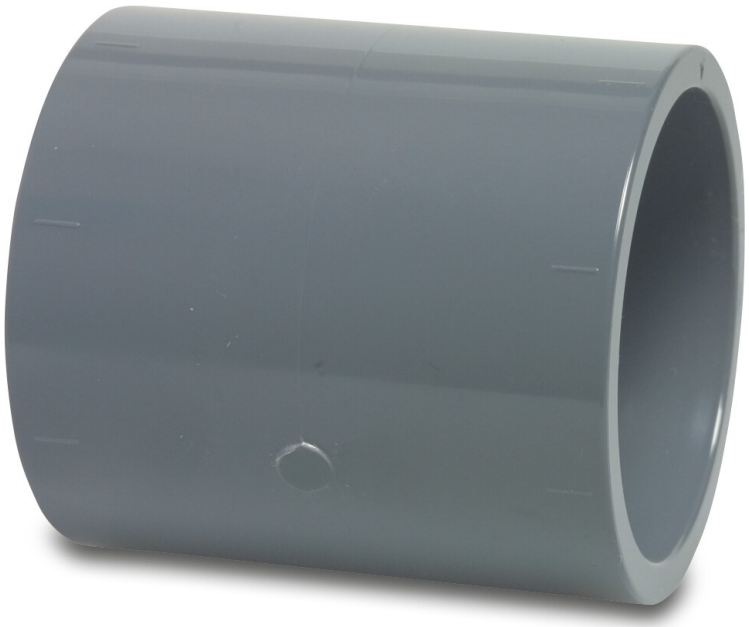

PROFEC

bosta
bringing water to life

TECHNISCHE SPECIFICATIES

Kleur	grijs
Materiaal	PVC-U
Verbinding	lijmmof
Maat	200 mm
WebshopURL	https://www.bosta.com/nl-nl/profec-sok-pvc-u-200-mm-lijmmof-10bar-grijs-0110658
Werkdruk	10 bar

AFMETINGEN

Gietvorm	spuitgegoten
L	248 mm
P-1	107 mm
P-2	107 mm
T	15.5 mm
ØDi-1	200 mm
ØDi-2	200 mm

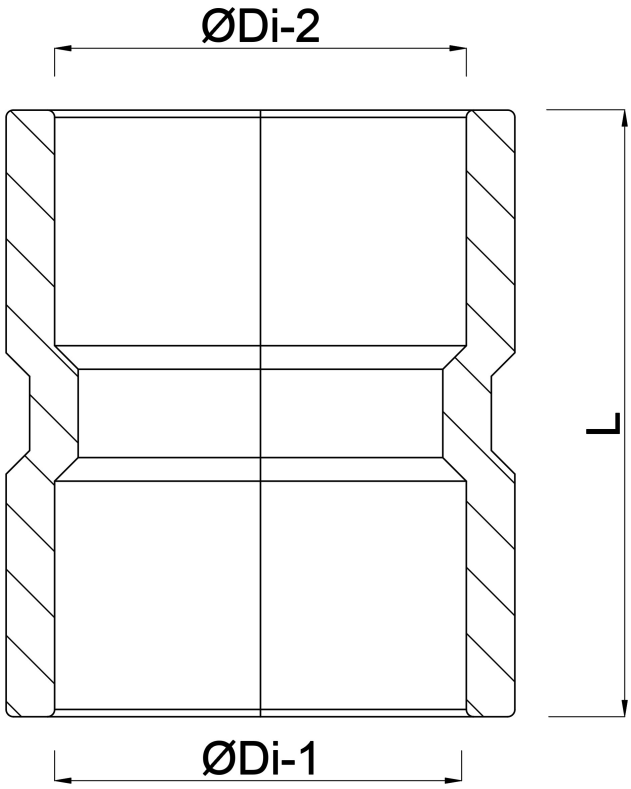

Gegenereerd op datum: 30-10-2026

http://www.bosta.com