VDL Inlijmring PVC-U 140 mm x 125 mm lijmspie x lijmmof 16bar grijs (7002683)

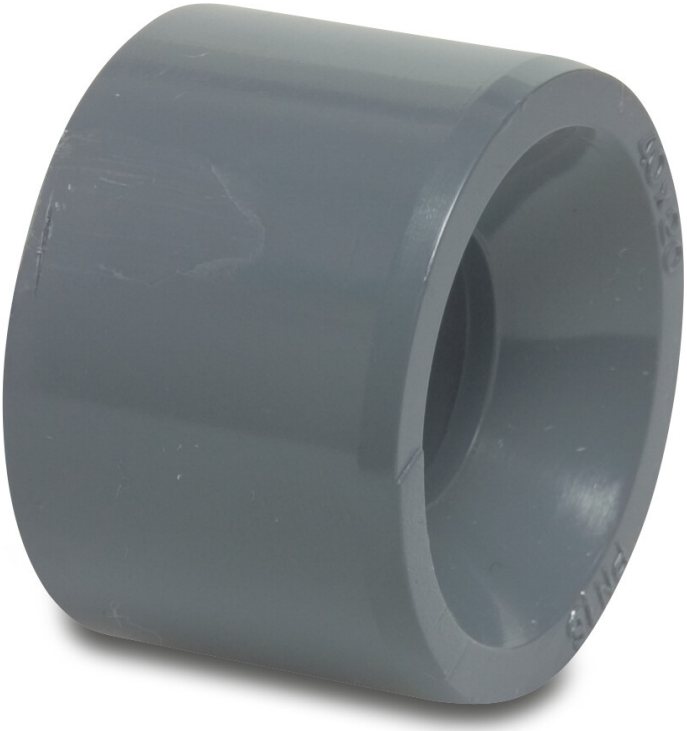

Van de Lande

bosta
bringing water to life

TECHNISCHE SPECIFICATIES

Kleur	grijs
Materiaal	PVC-U
Maat	140 mm x 125 mm
Verbinding	lijmspie x lijmmof
Werkdruk	16 bar

AFMETINGEN

L	76 mm
P-1	69 mm
ØDi-2	125 mm
ØDo-1	140 mm

bosta
bringing water to life

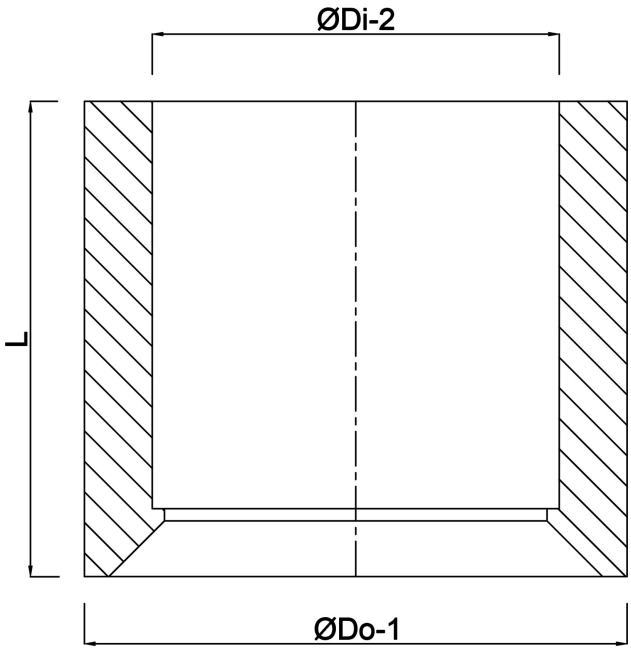

Gegenereerd op datum: 24-05-2026

http://www.bosta.com

bosta
bringing water to life