Profec Kogelkraan PVC-U 3/4" imperial lijmmof 16bar grijs type 2001 (0112062)



PROFEC

bosta
bringing water to life

TECHNISCHE SPECIFICATIES

Kleur	grijs
Type	2001
Materiaal	PVC-U
Bediening	hendel
Kleur hendel	rood
Materiaal hendel	PVC-U
Constructie huis	3-delig
Materiaal kogel	PVC-U
Materiaal huis	PVC-U
Materiaal afdichting	PE/EPDM
Verbinding	imperial lijmmof
Temperatuurbereik	0°C - 60°C
Maat	3/4"
WebshopURL	https://www.bosta.com/nl-nl/profec-kogelkraan-pvc-u-3-4-imperial-lijmmof-16bar-grijs-type-2001-0112062
Werkdruk	16 bar

AFMETINGEN

Ct-1	62 mm
Lb	108 mm
R	67 mm
ØDf	31 mm
ØDi-1	3/4 "
ØDi-2	3/4 "

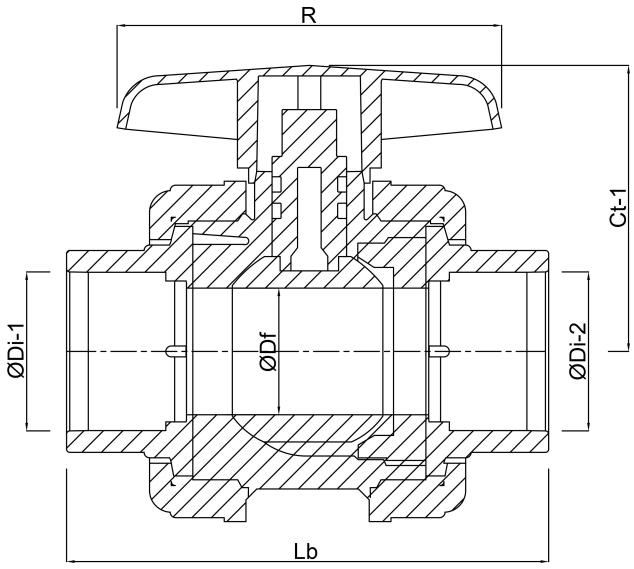

Gegenereerd op datum: 31-10-2026

http://www.bosta.com