Profec Vlinderklep nodulair gietijzer (GGG40) epoxy coating DN125 flens 10bar DN125 blauw PN6/10/16 type 600 (0401854)



PROFEC

bosta
bringing water to life

TECHNISCHE SPECIFICATIES

Kleur	blauw
Type	600
Materiaal	nodulair gietijzer (GGG40)
Oppervlaktebehandeling	epoxy coating
Bediening	hendel
Kleur hendel	zwart
Materiaal hendel	smeedbaar gietijzer
Materiaal klep	nodulair gietijzer
Materiaal spindel	RVS 316
Materiaal zitting	EPDM
Materiaal huis	nodulair gietijzer (GGG40)
Materiaal afdichting	EPDM
Verbinding	flens
Flens	PN6/10/16
Temperatuurbereik	0°C - 90°C
Werkdruk	10 bar
Maat	DN125

WebshopURL	https://www.bosta.com/nl-nl/profec-vlinderklep-nodulair-gietijzer-ggg40-epoxy-coating-dn125-flens-10bar-dn125-blauw-pn6-10-16-type-600-0401854
DN	125
Breedte	54 mm
Hoogte	377 mm
Torque	35 Nm
Boorgat	18 mm
Gaten	8

AFMETINGEN

Bouwlengte	din 3202 k1, iso 5752
Ct-1	241 mm
PCD	200/210 mm
R	260 mm
W-1	54 mm
W-2	108 mm

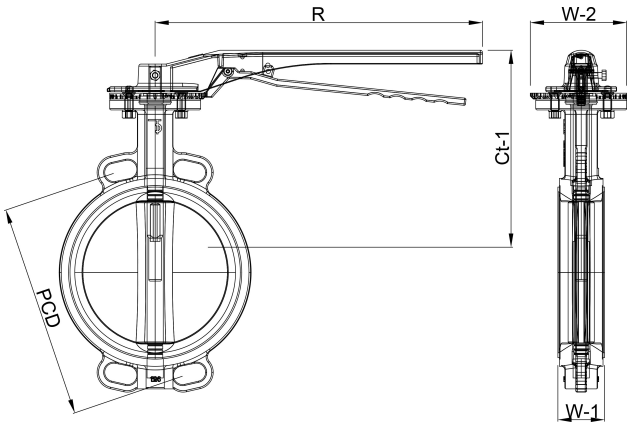

Gegenereerd op datum: 01-11-2026

http://www.bosta.com