Profec Kogelterugslagklep, met kogellichter nodulair gietijzer (GGG40) epoxy coating DN80 DIN flens 10bar DN80 blauw PN10/16 (0401930)



PROFEC

bosta
bringing water to life

TECHNISCHE SPECIFICATIES

Kleur	blauw
Materiaal	nodulair gietijzer (GGG40)
Oppervlaktebehandeling	epoxy coating
Materiaal (deksel)	gietijzer GG 40
Materiaal huis	nodulair gietijzer (GGG40)
Materiaal afdichting	NBR
Verbinding	DIN flens
Pakkingring	
DIN Norm	DIN 2501
Temperatuurbereik	-20°C - 100°C
RAL nummer	RAL5017
Openingsdruk	1 bar
Werkdruk	10 bar
Materiaal kogel	koolstof/NBR
Maat	DN80
WebshopURL	https://www.bosta.com/nl-nl/profec-kogelterugslagklep-met-kogellichter-nodulair-gietijzer-ggg40-epoxy-coating-dn80-din-flens-10bar-dn80-blauw-pn10-16-0401930

Lengte	260 mm
DN	80
Flens	PN10/16
Buiten ø	200 mm
Gaten	8

AFMETINGEN

Bouwlengte	din 3202 f6
Ct-1	151 mm
Inbouwmaat	din 3202 f6
L	260 mm
PCD	160 mm

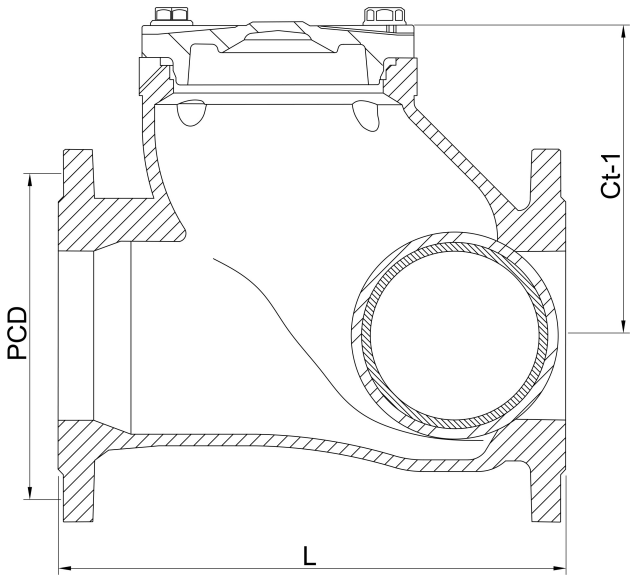

bosta
bringing water to life

Gegenereerd op datum: 31-10-2026

http://www.bosta.com

bosta
bringing water to life