Profec Nr. 23B Lasnippel RVS 316 1 1/2" buitendraad x stomplas 8bar 50 mm (0080749)



PROFEC

bosta
bringing water to life

TECHNISCHE SPECIFICATIES

Materiaal	RVS 316
Verbinding	buitendraad x stomplas
Fitting nr.	Nr. 23B
Werkdruk	8 bar
Maat	1 1/2"
WebshopURL	https://www.bosta.com/nl-nl/profec-nr.-23b-lasnippel-rvs-316-1-1-2-buitendraad-x-stomplas-8bar-50-mm-0080749
Lengte	50 mm

AFMETINGEN

L	50 mm
ØDo-1	48.26 mm
ØDo-2	1 1/2 "

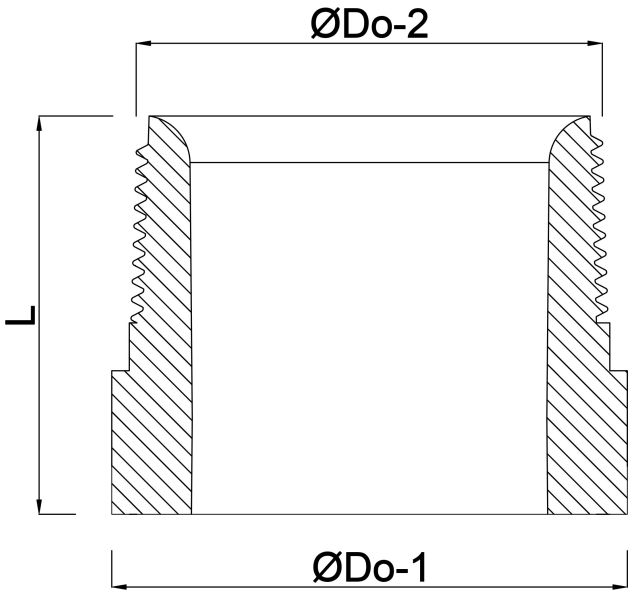

Gegenereerd op datum: 30-10-2026

http://www.bosta.com