Profec Kogelkraan PVC-U 2" imperial lijmmof 10bar grijs type 2001 (0112066)



PROFEC

bosta
bringing water to life

TECHNISCHE SPECIFICATIES

Kleur	grijs
Type	2001
Materiaal	PVC-U
Bediening	hendel
Kleur hendel	rood
Materiaal hendel	PVC-U
Constructie huis	3-delig
Materiaal kogel	PVC-U
Materiaal huis	PVC-U
Materiaal afdichting	PE/EPDM
Verbinding	imperial lijmmof
Temperatuurbereik	0°C - 60°C
Maat	2"
WebshopURL	https://www.bosta.com/nl-nl/profec-kogelkraan-pvc-u-2-imperial-lijmmof-10bar-grijs-type-2001-0112066
Werkdruk	10 bar

AFMETINGEN

Ct-1	120 mm
Lb	198 mm
R	109 mm
ØDf	60 mm
ØDi-1	2 "
ØDi-2	2 "

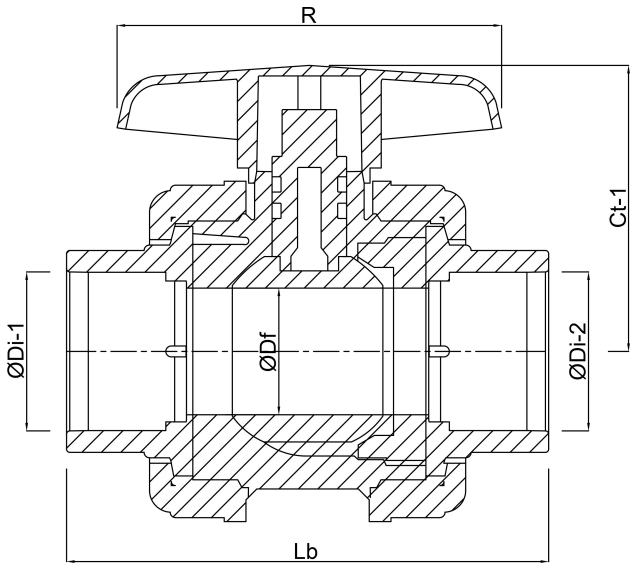

Gegenereerd op datum: 31-10-2026

http://www.bosta.com