Profec 3-delige kogelkraan RVS 316 3/8" binnendraad 69bar (0090952)

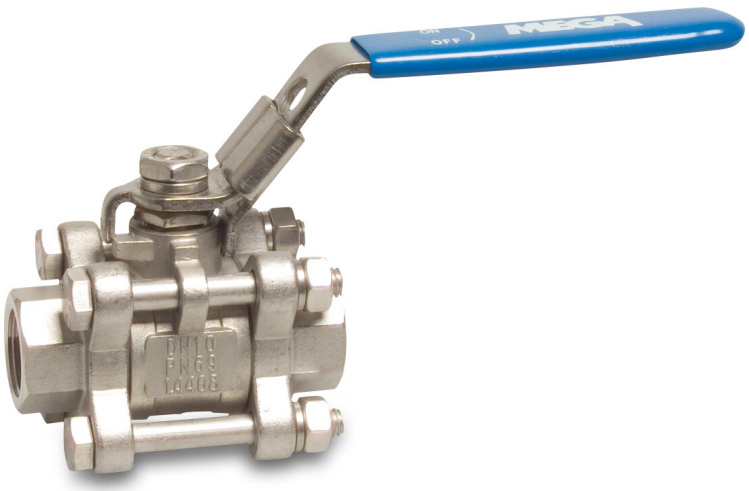

PROFEC

bosta
bringing water to life

TECHNISCHE SPECIFICATIES

Materiaal	RVS 316
Bediening	hendel
Kleur hendel	blauw
Materiaal hendel	RVS
Materiaal huis	RVS 316
Materiaal afdichting	PTFE
Verbinding	binnendraad
Temperatuurbereik	-10°C - 150°C
Werkdruk	69 bar
Maat	3/8"
WebshopURL	https://www.bosta.com/nl-nl/profec-3-delige-kogelkraan-rvs-316-3-8-binnendraad-69bar-0090952

AFMETINGEN

Ct-1	45 mm
F-1	12 mm
F-2	12 mm

Lb	51 mm
R	100 mm
ØDf	12.5 mm
ØDi-1	3/8 "
ØDi-2	3/8 "

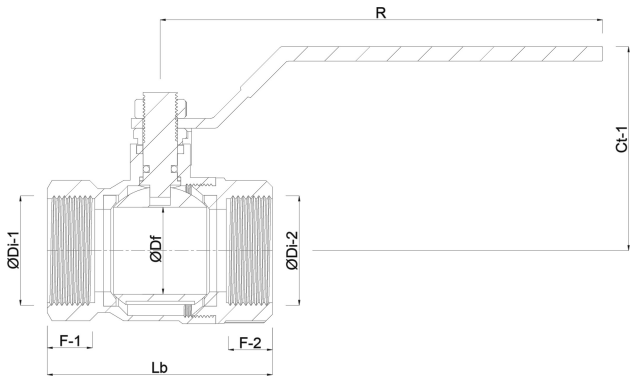

PRODUCTINFORMATIE

Volle doorlaat.

Gegenereerd op datum: 30-10-2026

http://www.bosta.com