VDL Inlijmring PVC-U 25 mm x 16 mm lijmspie x lijmmof 16bar grijs (7002652)

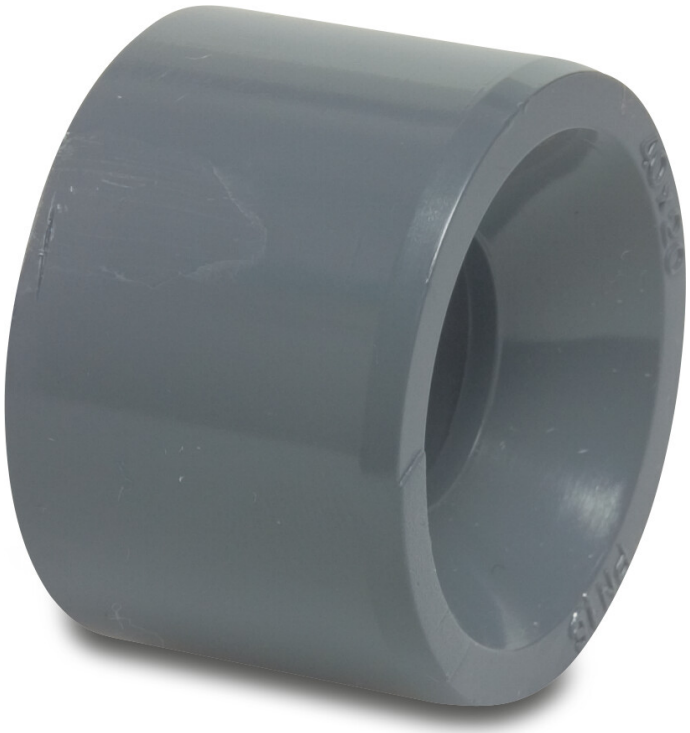

Van de Lande

bosta
bringing water to life

TECHNISCHE SPECIFICATIES

Kleur	grijs
Materiaal	PVC-U
Maat	25 mm x 16 mm
Verbinding	lijmspie x lijmmof
WebshopURL	https://www.bosta.com/nl-nl/vdl-inlijmring-pvc-u-25-mm-x-16-mm-lijmspie-x-lijmmof-16bar-grijs-7002652
Werkdruk	16 bar

AFMETINGEN

L	19 mm
P-1	14 mm
ØDi-2	16 mm
ØDo-1	25 mm

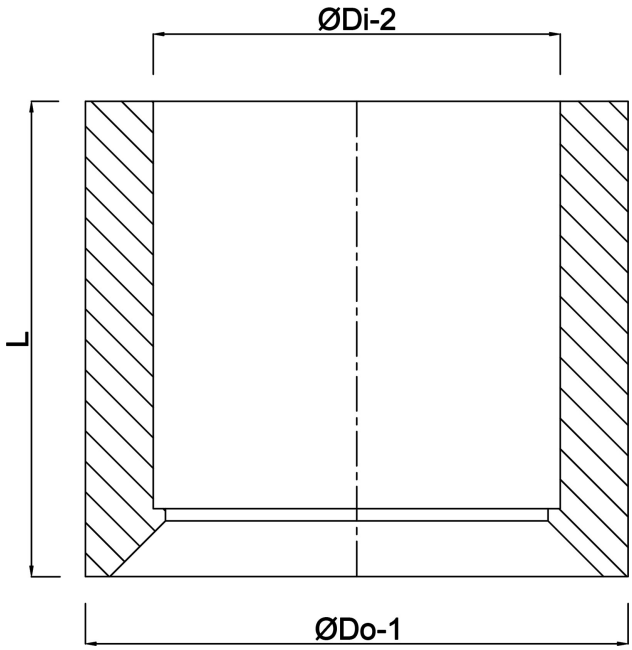

Gegenereerd op datum: 01-11-2026

http://www.bosta.com

bosta
bringing water to life