Overschuifflens PP/staal PP 400 mm SDR11 16bar DN400 zwart PN10 (7031735)



bosta
bringing water to life

TECHNISCHE SPECIFICATIES

Kleur	zwart
Materiaal	PP/staal
Oppervlaktebehandeling	PP
Klasse	SDR11
Werkdruk	16 bar
Maat	400 mm
WebshopURL	https://www.bosta.com/nl-nl/overschuifflens-pp-staal-pp-400-mm-sdr11-16bar-dn400-zwart-pn10-7031735
DN	400
Flens	PN10
Buiten ø	574 mm
Gewicht	17.74 kg
Dikte	46 mm
Boorgat	26 mm
Gaten	16

AFMETINGEN

O	26 mm
PCD	515 mm
ØDi-1	430 mm

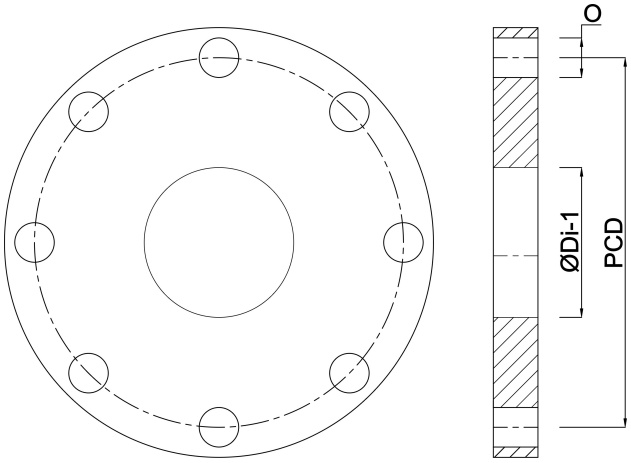

Gegenereerd op datum: 30-10-2026

http://www.bosta.com