VDL Kogelkraan PVC-U 20 mm lijmmof 16bar DN15 grijs type EIL viton (7018367)



Van de Lande

bosta
bringing water to life

TECHNISCHE SPECIFICATIES

Kleur	grijs
Type	EIL viton
Materiaal	PVC-U
Bediening	hendel
Kleur hendel	groen
Materiaal hendel	PVC-U
Constructie huis	2-delig
Materiaal huis	PVC-U
Materiaal afdichting	viton
Verbinding	lijmmof
Temperatuurbereik	0°C - 60°C
Werkdruk	16 bar
Maat	20 mm
WebshopURL	https://www.bosta.com/nl-nl/vdl-kogelkraan-pvc-u-20-mm-lijmmof-16bar-dn15-grijs-type-eil-viton-7018367
DN	15

AFMETINGEN

Ct-1	50 mm
Lb	77 mm
R	82 mm
ØDf	15 mm
ØDi-1	20 mm
ØDi-2	20 mm

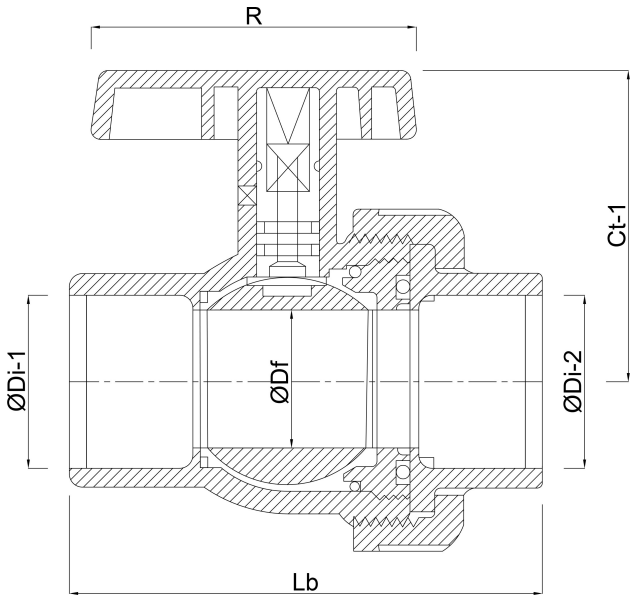

Gegenereerd op datum: 01-11-2026

http://www.bosta.com