Kogelkraan PVC-U 90 mm lijmmof 10bar DN80 grijs type AK (0161507)



bosta
bringing water to life

TECHNISCHE SPECIFICATIES

Kleur	grijs
Type	AK
Materiaal	PVC-U
Bediening	hendel
Kleur hendel	rood
Materiaal hendel	PVC-U
Constructie huis	3-delig
Materiaal huis	PVC-U
Materiaal afdichting	PE/EPDM
Verbinding	lijmmof
Max. temperatuur	60 °C
Min. mediumtemperatuur (continu)	0 °C
Maat	90 mm
WebshopURL	https://www.bosta.com/nl-nl/kogelkraan-pvc-u-90-mm-lijmmof-10bar-dn80-grijs-type-ak-0161507
DN	80
Werkdruk	10 bar

AFMETINGEN

Ct-1	184 mm
Lb	242 mm
R	123 mm
ØDf	80 mm
ØDi-1	90 mm
ØDi-2	90 mm

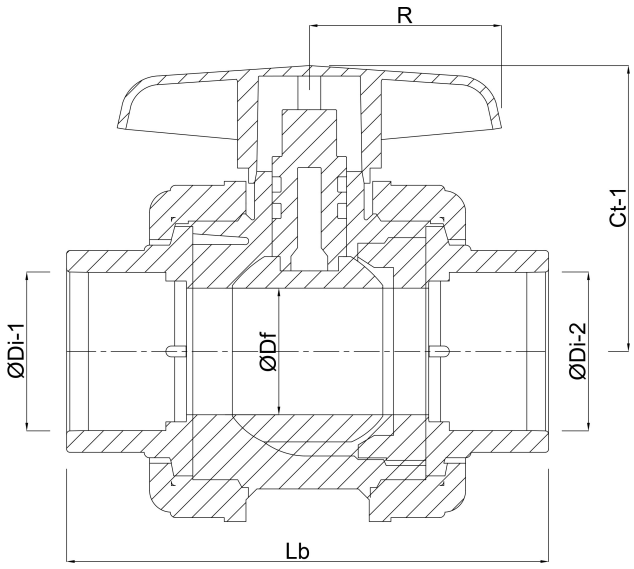

Gegenereerd op datum: 31-10-2026

http://www.bosta.com