Profec Inlijmring PVC-U 225 mm x 200 mm lijmspie x lijmmof 10bar grijs (0110774)

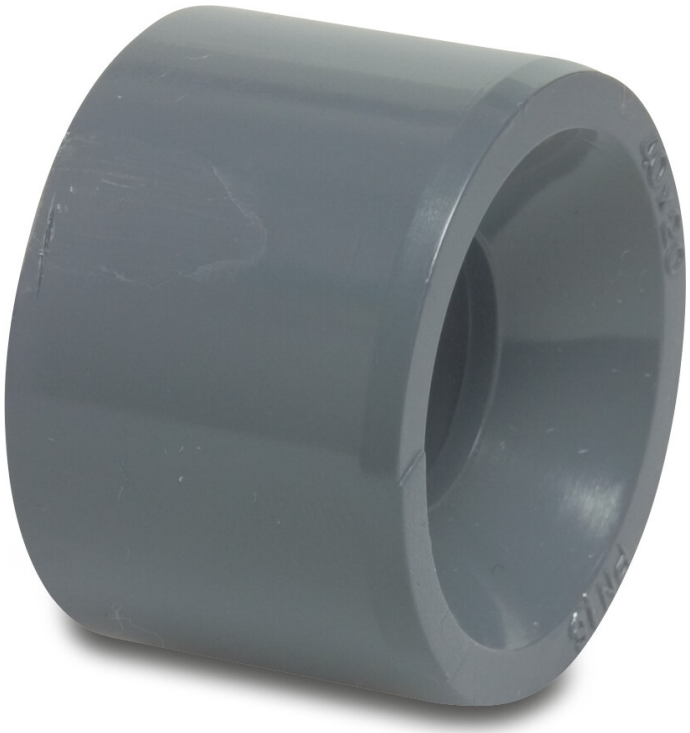

PROFEC

bosta
bringing water to life

TECHNISCHE SPECIFICATIES

Kleur	grijs
Materiaal	PVC-U
Verbinding	lijmspie x lijmmof
Maat	225 mm x 200 mm
WebshopURL	https://www.bosta.com/nl-nl/profec-inlijmring-pvc-u-225-mm-x-200-mm-lijmspie-x-lijmmof-10bar-grijs-0110774
Werkdruk	10 bar

AFMETINGEN

L	118.5 mm
Lb	163,5 mm
ØDi-2	200 mm
ØDo-1	225 mm

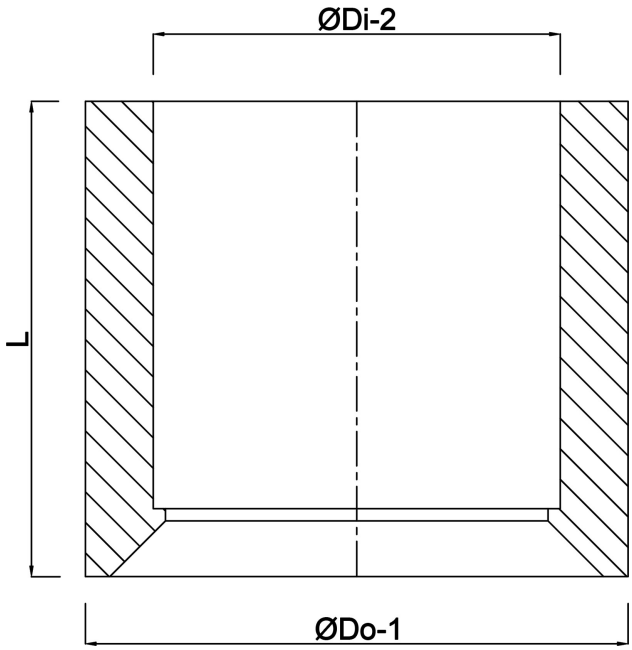

Gegenereerd op datum: 01-11-2026

http://www.bosta.com

bosta
bringing water to life