Profec Overgangssok PVC-U 20 mm x 1/2" lijmmof x imperial lijmmof 16bar grijs (0169901)

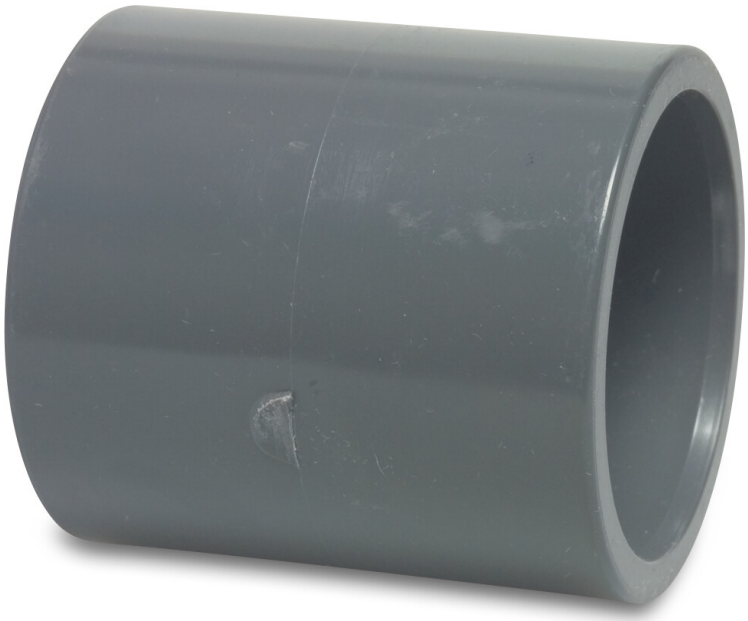

PROFEC

bosta
bringing water to life

TECHNISCHE SPECIFICATIES

Kleur	grijs
Materiaal	PVC-U
Verbinding	lijmmof x imperial lijmmof
Werkdruk	16 bar
Maat	20 mm x 1/2"
WebshopURL	https://www.bosta.com/nl-nl/profec-overgangssok-pvc-u-20-mm-x-1-2-lijmmof-x-imperial-lijmmof-16bar-grijs-0169901

AFMETINGEN

L	35 mm
P-1	16.75 mm
P-2	16.75 mm
ØDi-1	20 mm
ØDi-2	1/2 "

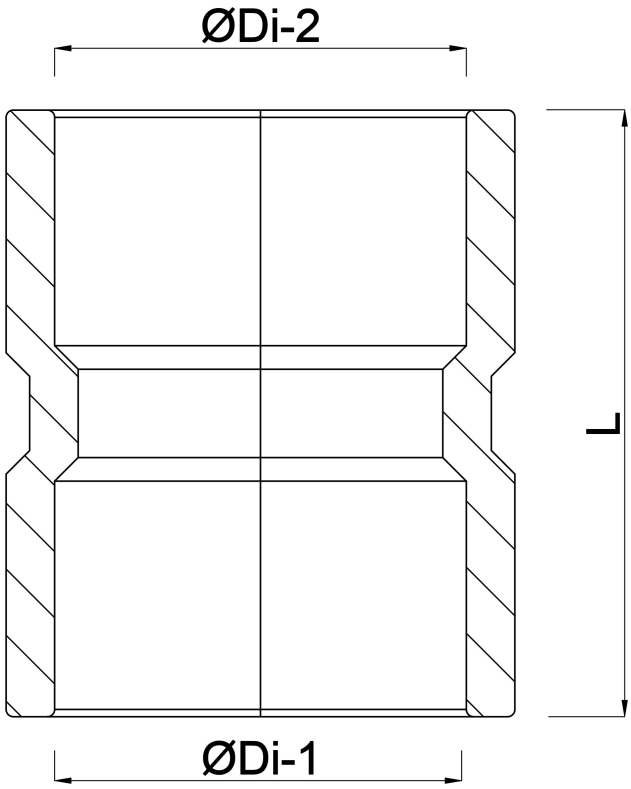

Gegenereerd op datum: 31-10-2026

http://www.bosta.com