VDL Kogelkraan PVC-U 50 mm lijmmof 16bar DN40 grijs type EIL viton (7018371)



Van de Lande

bosta
bringing water to life

TECHNISCHE SPECIFICATIES

Kleur	grijs
Type	EIL viton
Materiaal	PVC-U
Bediening	hendel
Kleur hendel	groen
Materiaal hendel	PVC-U
Constructie huis	2-delig
Materiaal huis	PVC-U
Materiaal afdichting	viton
Verbinding	lijmmof
Temperatuurbereik	0°C - 60°C
Werkdruk	16 bar
Maat	50 mm
WebshopURL	https://www.bosta.com/nl-nl/vdl-kogelkraan-pvc-u-50-mm-lijmmof-16bar-dn40-grijs-type-eil-viton-7018371
DN	40

AFMETINGEN

Ct-1	90 mm
Lb	141 mm
R	120 mm
ØDf	40 mm
ØDi-1	50 mm
ØDi-2	50 mm

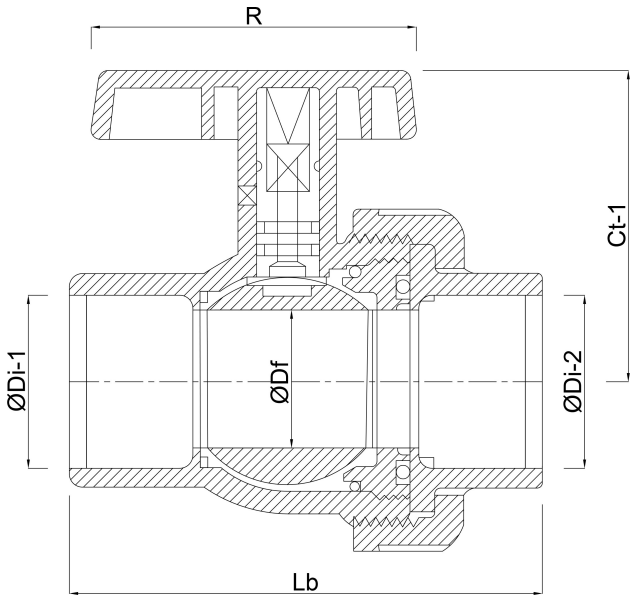

Gegenereerd op datum: 01-11-2026

http://www.bosta.com