Profec Koppeling PVC-U 3/4" binnendraad 10bar grijs (0100112)



PROFEC

bosta
bringing water to life

TECHNISCHE SPECIFICATIES

Kleur	grijs
Materiaal	PVC-U
Verbinding	binnendraad
Werkdruk	10 bar
Maat	3/4"
WebshopURL	https://www.bosta.com/nl-nl/profec-koppeling-pvc-u-3-4-binnendraad-10bar-grijs-0100112

AFMETINGEN

Do-n	51 mm
Hi-1	23 mm
L	52 mm
Lb	29 mm
ØDi-1	3/4 "
ØDi-2	3/4 "

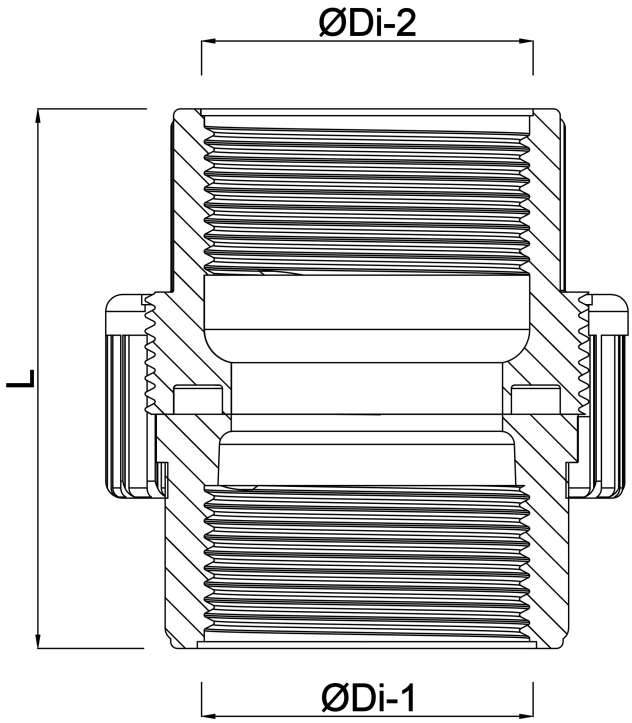

Gegenereerd op datum: 30-10-2026

http://www.bosta.com

bosta
bringing water to life