Profec Vlinderklep nodulair gietijzer (GGG40) epoxy coating DN65 flens 10bar DN65 blauw PN6/10/16 type 600 (0401851)



PROFEC

bosta
bringing water to life

TECHNISCHE SPECIFICATIES

Kleur	blauw
Type	600
Materiaal	nodulair gietijzer (GGG40)
Oppervlaktebehandeling	epoxy coating
Bediening	hendel
Kleur hendel	zwart
Materiaal hendel	smeedbaar gietijzer
Materiaal klep	nodulair gietijzer
Materiaal spindel	RVS 316
Materiaal zitting	EPDM
Materiaal huis	nodulair gietijzer (GGG40)
Materiaal afdichting	EPDM
Verbinding	flens
Flens	PN6/10/16
Temperatuurbereik	0°C - 90°C
Werkdruk	10 bar
Maat	DN65

WebshopURL	https://www.bosta.com/nl-nl/profec-vlinderklep-nodulair-gietijzer-ggg40-epoxy-coating-dn65-flens-10bar-dn65-blauw-pn6-10-16-type-600-0401851
DN	65
Breedte	45 mm
Hoogte	300 mm
Torque	12 Nm
Boorgat	18 mm
Gaten	4

AFMETINGEN

Bouwlengte	din 3202 k1, iso 5752
Ct-1	202 mm
PCD	130/145 mm
R	260 mm
W-1	45 mm
W-2	90 mm

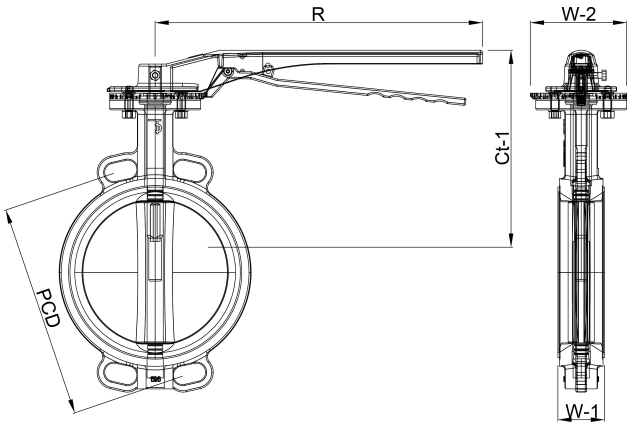

Gegenereerd op datum: 01-11-2026

http://www.bosta.com