Profec Nr. 331 Koppeling RVS 316 2" binnendraad x buitendraad 10bar type vlak (0080698)



bosta
bringing water to life

TECHNISCHE SPECIFICATIES

Type	vlak
Materiaal	RVS 316
Materiaal afdichting	teflon
Verbinding	binnendraad x buitendraad
Fitting nr.	Nr. 331
Werkdruk	10 bar
Maat	2"
WebshopURL	https://www.bosta.com/nl-nl/profec-nr.-331-koppeling-rvs-316-2-binnendraad-x-buitendraad-10bar-type-vlak-0080698
Lengte	88 mm
Buiten ø	81 mm

AFMETINGEN

Kn	81 mm
L	88 mm
ØDi-1	2 "
ØDo-2	2 "

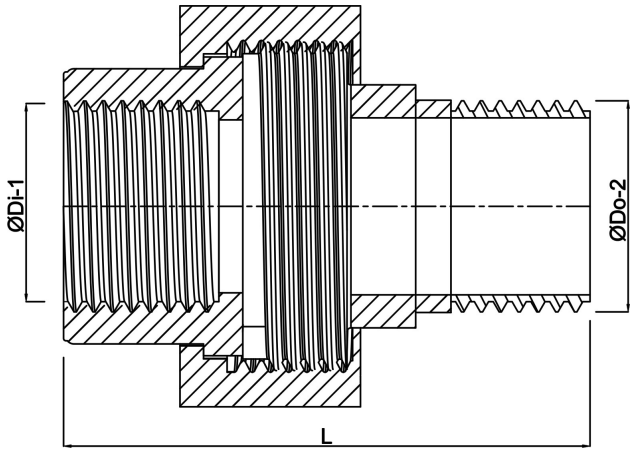

Gegenereerd op datum: 30-10-2026

http://www.bosta.com

bosta
bringing water to life