Profec Tussenklep met kleplichter nodulair gietijzer (GGG40) epoxy coating DN250 DIN flens 16bar DN250 blauw PN10 (0402641)



PROFEC

bosta
bringing water to life

TECHNISCHE SPECIFICATIES

Kleur	blauw
Materiaal	nodulair gietijzer (GGG40)
Oppervlaktebehandeling	epoxy coating
Materiaal (deksel)	nodulair gietijzer
Materiaal huis	nodulair gietijzer (GGG40)
Materiaal afdichting	NBR
Verbinding	DIN flens
Pakkingring	
Temperatuurbereik	0°C - 80°C
Werkdruk	16 bar
Capaciteit	1077 m^3/h
Maat	DN250
WebshopURL	https://www.bosta.com/nl-nl/profec-tussenklep-met-kleplichter-nodulair-gietijzer-ggg40-epoxy-coating-dn250-din-flens-16bar-dn250-blauw-pn10-0402641
Lengte	600 mm
DN	250
Flens	PN10

Buiten ø	405 mm
Steekmaat	350 mm
Gaten	12

AFMETINGEN

Ct-1	300 mm
L	600 mm
PCD	350 mm

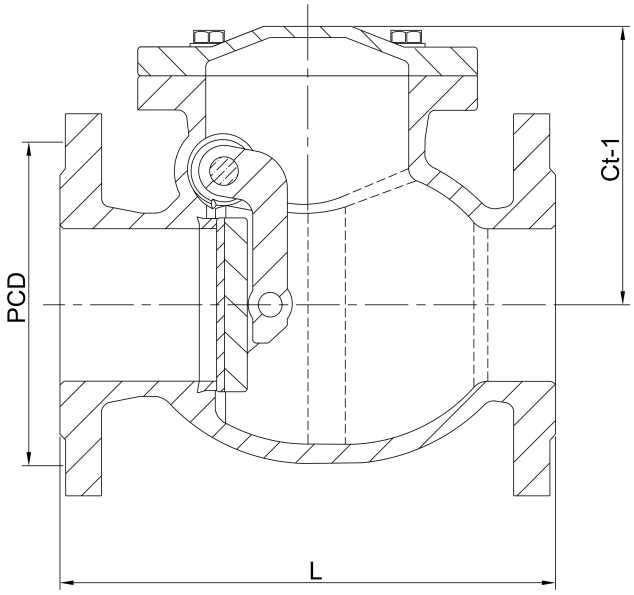

Gegenereerd op datum: 31-10-2026

http://www.bosta.com