Profec Inlijmring PVC-U 315 mm x 225 mm lijmspie x lijmmof 10bar grijs (0100294)

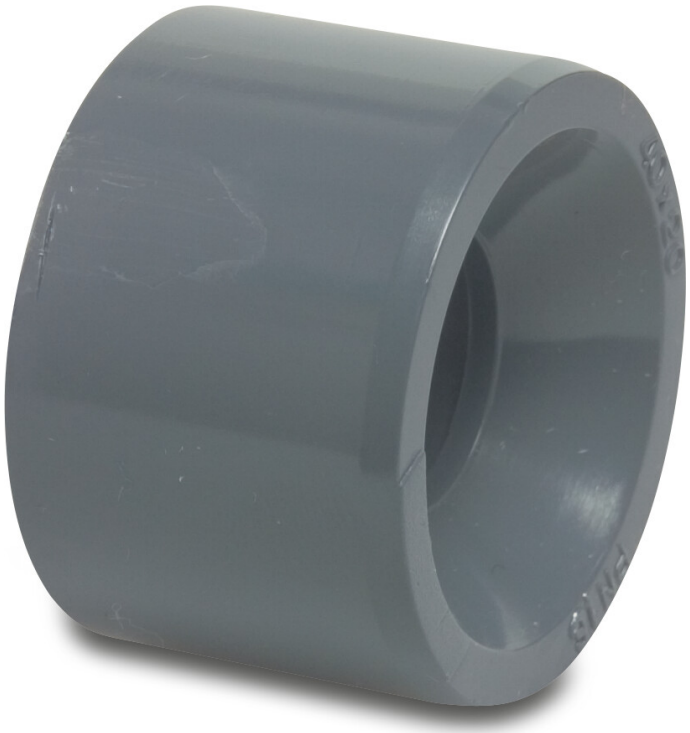

PROFEC

bosta
bringing water to life

TECHNISCHE SPECIFICATIES

Kleur	grijs
Materiaal	PVC-U
Verbinding	lijmspie x lijmmof
Maat	315 mm x 225 mm
WebshopURL	https://www.bosta.com/nl-nl/profec-inlijmring-pvc-u-315-mm-x-225-mm-lijmspie-x-lijmmof-10bar-grijs-0100294
Werkdruk	10 bar

AFMETINGEN

L	163.5 mm
Lb	118,5 mm
ØDi-2	225 mm
ØDo-1	315 mm

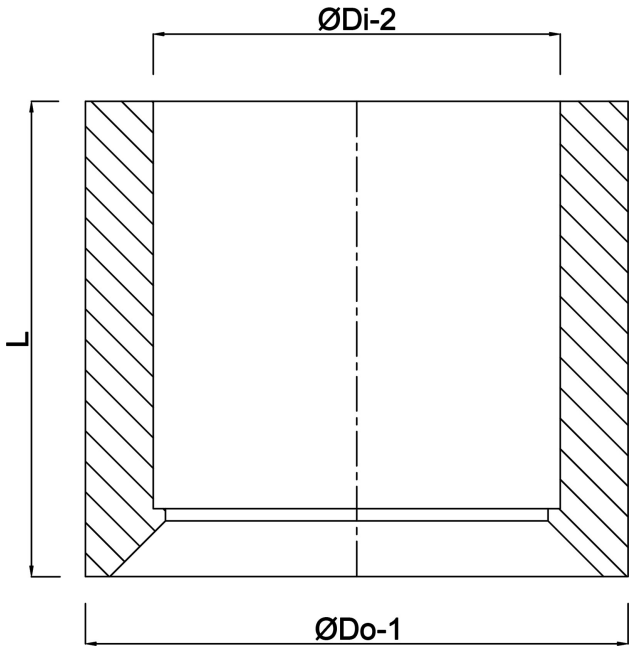

Gegenereerd op datum: 01-11-2026

http://www.bosta.com

bosta
bringing water to life