Profec Knie 90° PVC-U 63 mm x 2" lijmmof x binnendraad 16bar grijs met RVS ring type versterkt (0110172)



PROFEC

bosta
bringing water to life

TECHNISCHE SPECIFICATIES

Kleur	grijs
Type	versterkt
Materiaal	PVC-U
Eigenschap	met RVS ring
Verbinding	lijmmof x binnendraad
Werkdruk	16 bar
Maat	63 mm x 2"
WebshopURL	https://www.bosta.com/nl-nl/profec-knie-90-pvc-u-63-mm-x-2-lijmmof-x-binnendraad-16bar-grijs-met-rvs-ring-type-versterkt-0110172

AFMETINGEN

Cb-1	60 mm
Cb-2	60 mm
ØDi-1	63 mm
ØDi-2	2 "
ß	90 °

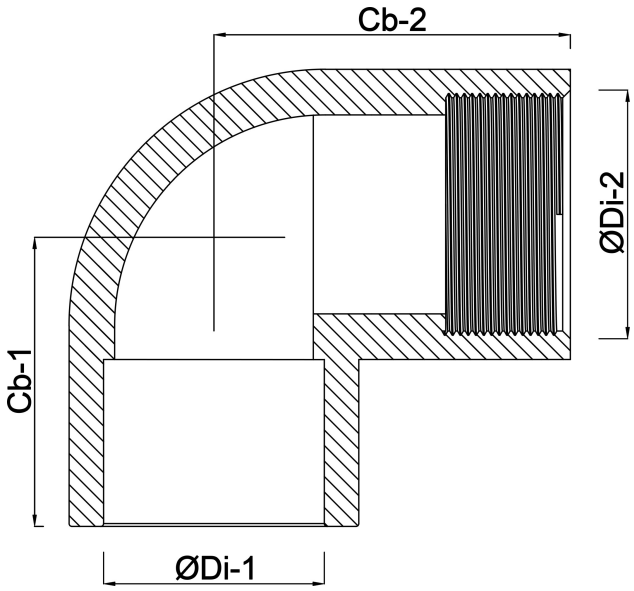

Gegenereerd op datum: 30-10-2026

http://www.bosta.com