Flens staal 5" x 133 mm vierkantflens x stomplas zwart (0200591)



bosta
bringing water to life

TECHNISCHE SPECIFICATIES

Kleur	zwart
Materiaal	staal
Verbinding	vierkantflens x stomplas
Dikte	8 mm
Gaten	4
Maat	5" x 133 mm
WebshopURL	https://www.bosta.com/nl-nl/flens-staal-5-x-133-mm-vierkantflens-x-stomplas-zwart-0200591
Buitenmaat flens	180x180

AFMETINGEN

Boutafstand	150 x 150 mm
G-1	150 mm
G-2	150
Lb	180 mm
Lb-2	180 mm
O	13 mm

T	8 mm
ØDi-1	125 mm

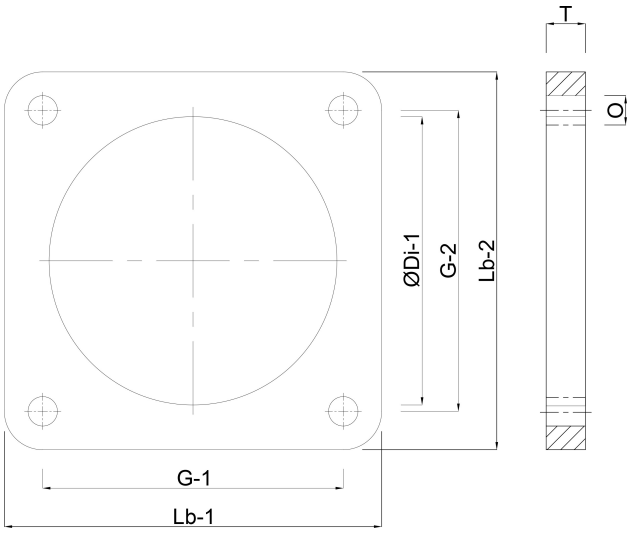

Gegenereerd op datum: 31-10-2026

http://www.bosta.com